Série R 908 – Composantes internes du tiroir 84 mm

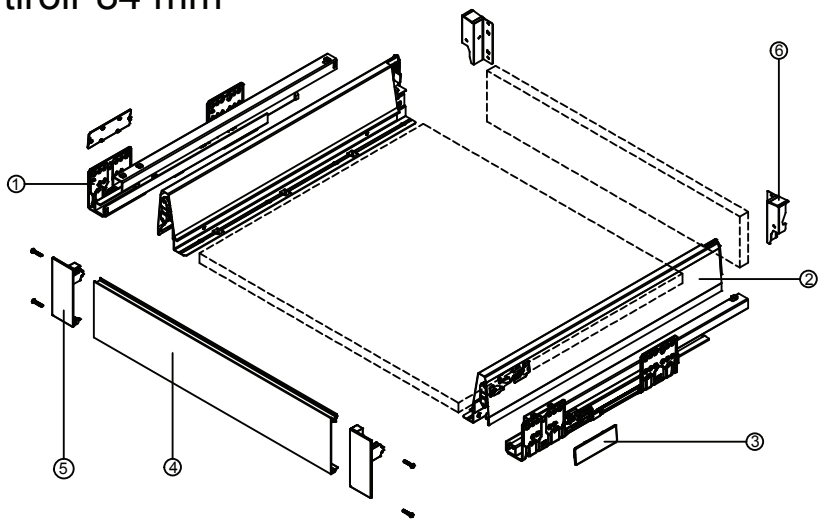

1. Coulisses (G/D)	Longueur nominale	Longueur intérieure du tiroir	Longueur minimale du tiroir pour l'installation
2. Côtés double-paroi du tiroir (G/D)	270 mm	244 mm	280 mm
3. Capuchons	300 mm	274 mm	310 mm
4. Panneau avant	350 mm	324 mm	360 mm
5. Attache-façade du tiroir intérieur 84 mm	400 mm	374 mm	410 mm
6. Attache arrière 84 mm (G/D)	450 mm	424 mm	460 mm
	500 mm	474 mm	510 mm
	550 mm	524 mm	560 mm

Installation de la coulisse

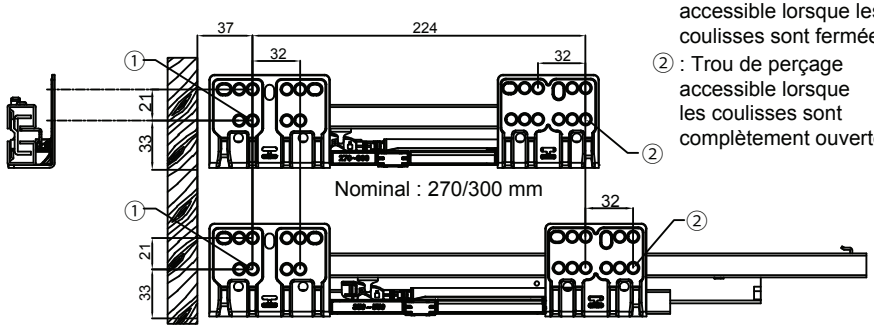

① : Trou de perçage accessible lorsque les coulisses sont fermées.

② : Trou de perçage accessible lorsque les coulisses sont complètement ouvertes.

Mis à jour 2016-03-30

Série R 908 – Tiroir intérieur 84 mm

Dimensions d'assemblage de l'armoire

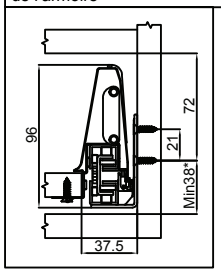

Dos du tiroir

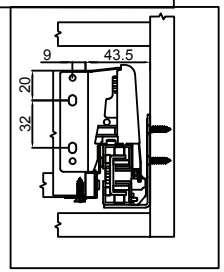

* Prévoir le dégagement supplémentaire requis sous les coulisses du tiroir

Mesure des panneaux arrières et inférieurs

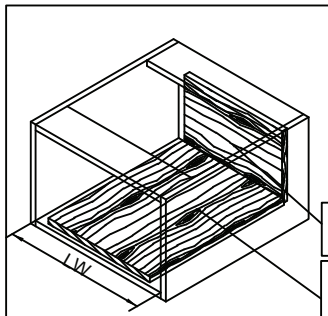

Panneau de 16 mm d'épaisseur
LW : largeur intérieure de l'armoire

Longueur nominale :
270/300/350/400/450/500/550 mm

Largeur du panneau arrière = LW -87 ±0.5
Hauteur du panneau arrière = 84

Longueur du panneau inférieur = longueur nominale -24 mm
Largeur du panneau inférieur = LW -75 ±0.5

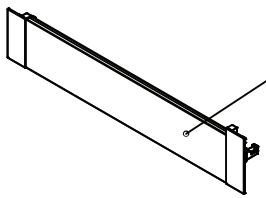

Largeur du panneau avant en aluminium = LW -87 ±0.5

* Prévoir le dégagement supplémentaire requis sous les coulisses du tiroir

Installation de la façade intérieure du tiroir

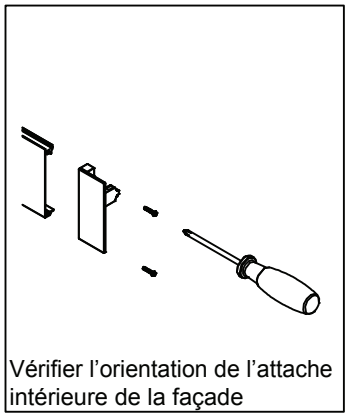

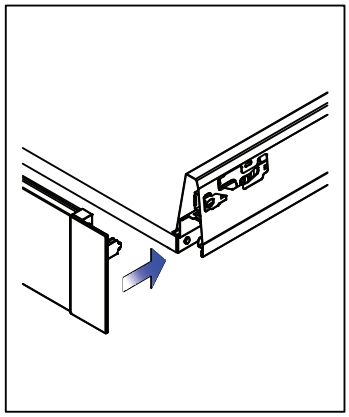

Démontage de la façade intérieure du tiroir

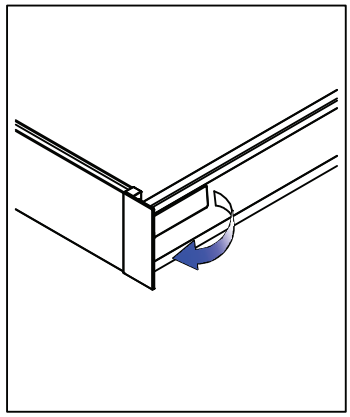

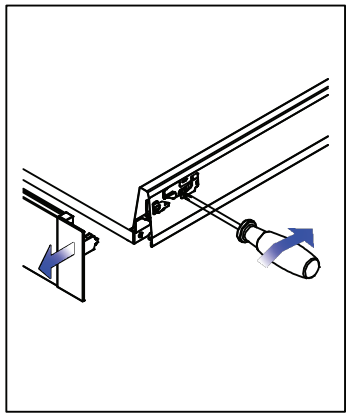

Assemblage du tiroir

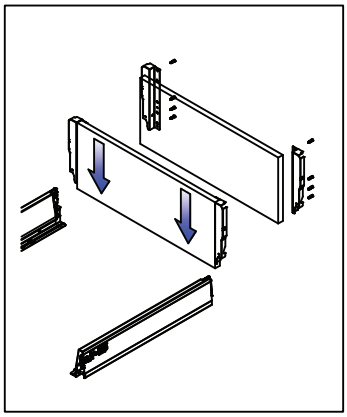

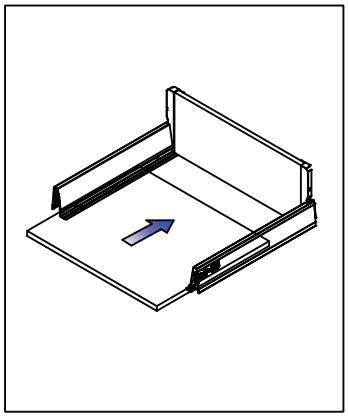

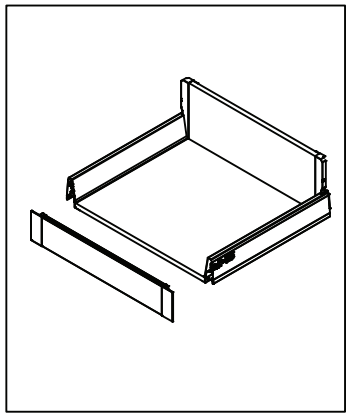

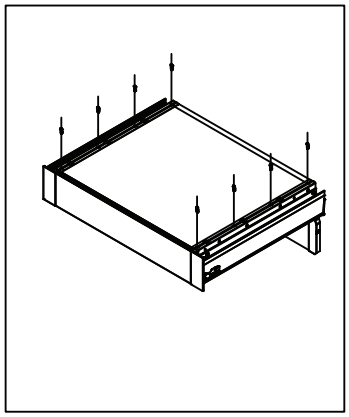

Ajustement de la hauteur de la façade intérieure du tiroir ±2 mm

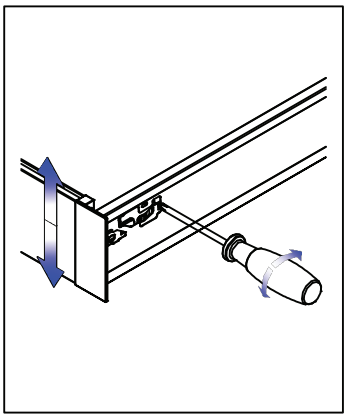
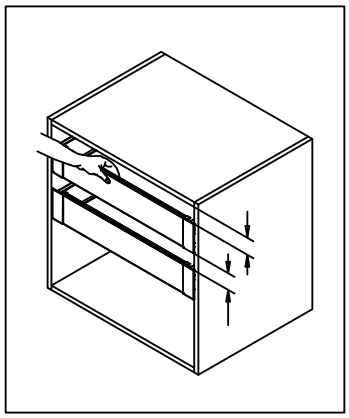
S'assurer d'avoir suffisamment de dégagement pour l'ouverture du tiroir