Manuel d'installation

Système d'étagère escamotable Type C DVSJCX 0600（0900）-EA

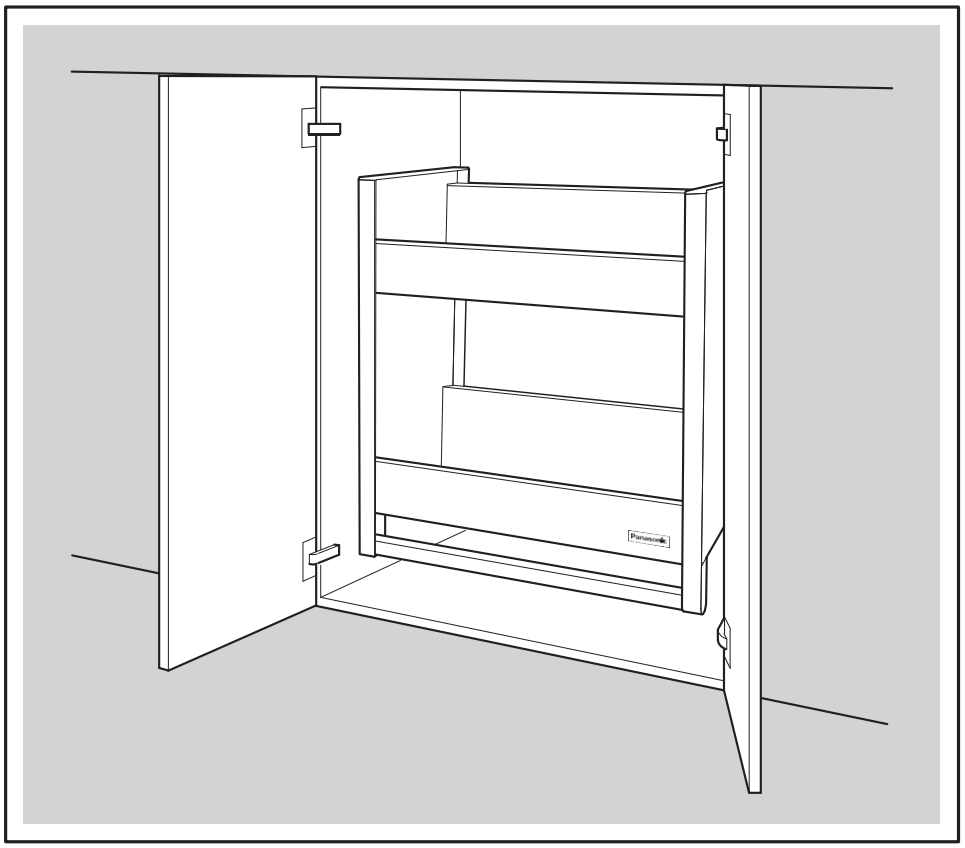

Note à l'installateur : Assurez-vous de bien donner ces Précautions d'utilisation au client après installation.

Mesures de sécurité

Veuillez suivre les précautions suivantes.

Pour réduire le risque de blessures, de décès, d'électrocution, d'incendie, de défaut de fonctionnement et de dommages aux équipements et biens, veuillez toujours suivre ces précautions de sécurité.

Explication des symboles

■ **Les symboles suivants sont utilisés pour classifier et décrire le niveau de risque, de blessures et de dommages aux biens lorsque les précautions ne sont pas suivies et que le produit est mal utilisé.**

⚠ ***AVERTISSEMENT***	Dénote un risque potentiel qui pourrait entraîner des blessures graves ou la mort.
⚠ ***ATTENTION***	Dénote un risque qui peut entraîner des blessures légères.

■ **Les symboles suivants sont utilisés pour classifier et décrire le type de mesures à prendre.**

⊘	Ce symbole est utilisé pour alerter les utilisateurs d'une procédure qui ne doit pas être effectuée.
❗	Ce symbole est utilisé pour alerter les utilisateurs qu'une procédure particulière doit être suivie afin d'utiliser l'unité de façon sécuritaire.
⚠	Mesures de sécurité

⚠ *AVERTISSEMENT*

Démontage interdit.	Installez correctement en suivant les « instructions d'installation ». L'unité pourrait tomber et vous blesser.	*Assurez-vous d'observer.*	Assurez-vous d'utiliser les pièces de structure combinée (vis). L'unité pourrait tomber et vous blesser.
Assurez-vous d'observer.	Assurez-vous d'installer les barres au mur pour assurer un bon maintien. Sinon l'unité pourrait tomber et vous blesser.		Lors de l'ancrage avec des vis, veuillez utiliser un tournevis manuel en vous assurant de bien serrer. Ne serrez pas trop les vis. Sinon l'unité pourrait tomber et vous blesser.

⚠ *ATTENTION*

⚠	Ne touchez pas les éléments mobiles. Vous pourriez vous pincer les doigts.

Liste des pièces

Unité : mm

Pièce	Quantité	Pièce	Quantité
Panneau latéral gauche Panneau latéral droit	1 de chaque	Poignée	1
		Bouchon à vis	4
		Vis taraudeuses à tête cylindrique φ4×10	20
		Vis de taraudage à tête ronde φ4×8	2
Étagère Sans logo / Avec logo	2	Mécanismes de levage	1 de chaque

Pièce	Quantité	Pièce	Quantité
Embase	1 de chaque	Barre de raccordement	1
Vis taraudeuse à tête plate φ4×14	10	Vis mécanique à tête plate M5×8	4
Vis mécanique à tête cylindrique M4×8	8	Vis mécanique à tête carrée M5×10	4
Cale d'espacement t2	2		

Dimensions de l'étagère escamotable

Unité : mm

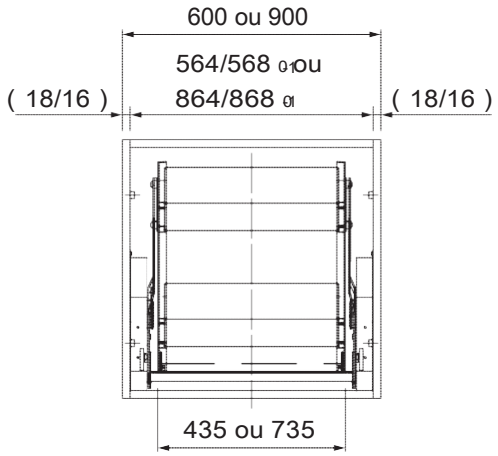

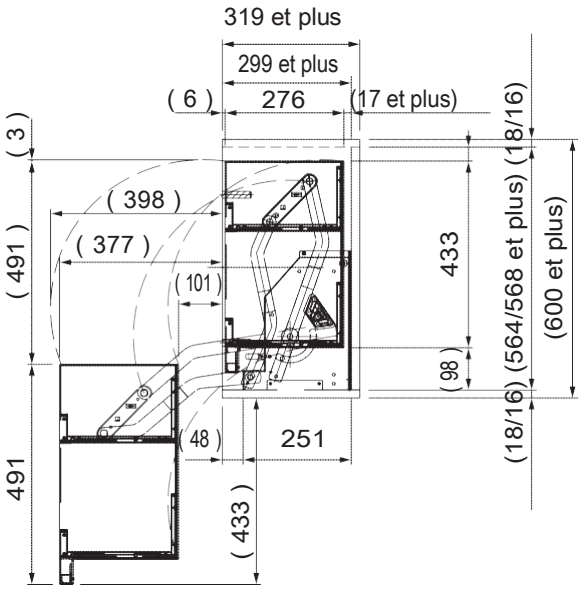

Conditions d'installation

Unité : mm

Vérifiez les conditions suivantes avant l'installation.

Dimensions intérieures exigées
W600 : 564/568 W900 : 864/868

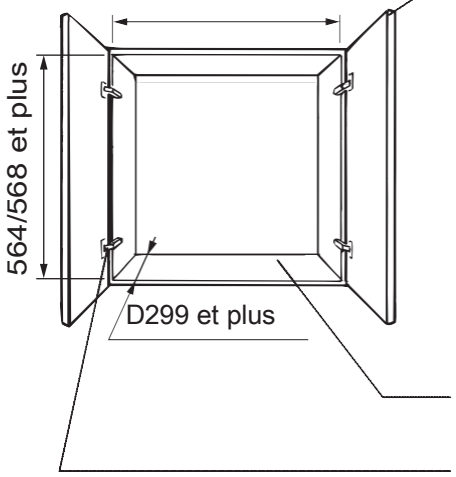

- Assurez-vous que le mur sur lequel vous allez installer l'étagère escamotable peut supporter du poids.
- Les dimensions d'installation appropriées doivent être assurées à l'intérieur de l'armoir.
- Les deux portes de l'étagère doivent pouvoir s'ouvrir complètement.
- Assurez-vous que les parois latérales sur lesquelles vous allez attacher les embases soient bien solides (pas d'alvéoles ni de creux) pour vous assurer d'une bonne capacité de soutien. Elles doivent faire au minimum 18mm d'épaisseur et avoir une force de flexion minimale de 13u.
- Assurez-vous que le mur sur lequel vous allez installer l'étagère est à niveau et vertical.

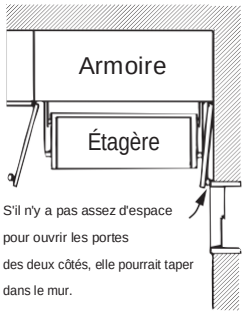

- Aucune autre pièce ne doit être installée dans l'armoire car elles pourraient interférer avec les pièces mécaniques de l'étagère escamotable.
- La base de la charnière ne doit pas recevoir d'impacts.

Instructions d'assemblage

Unité : mm

Assembler l'étagère

1. Insérez les deux étagères dans le panneau latéral gauche, et fixez-les avec les vis.

- **Vissez chacune des étagères sur le panneau tout en le poussant en direction de la flèche.**

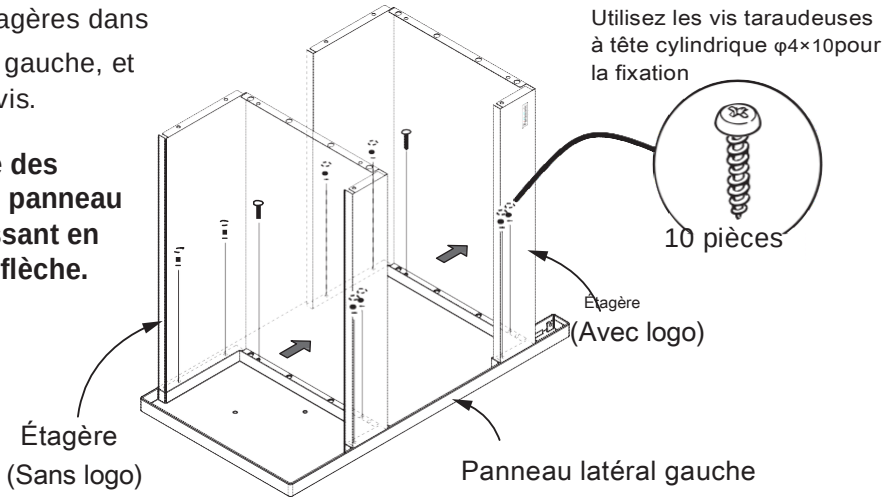

2. Insérez la poignée dans le panneau latéral gauche.

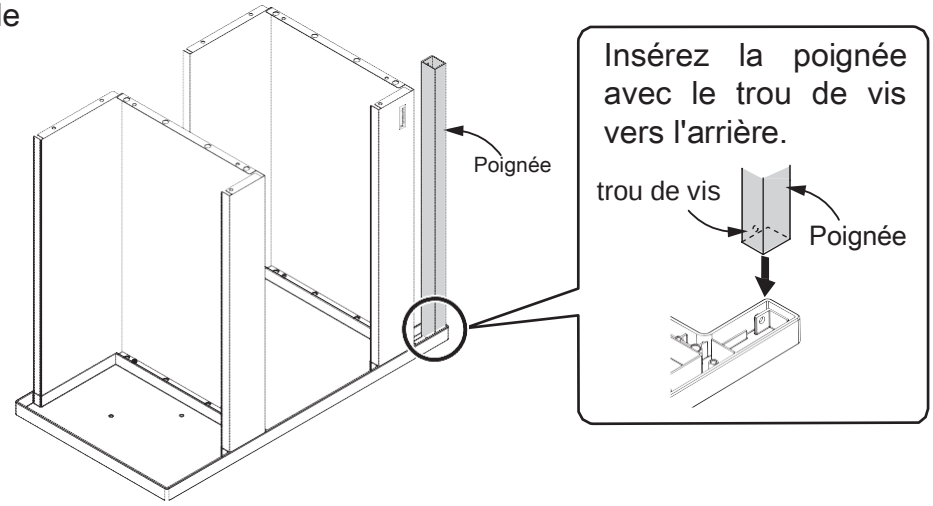

3. Fixez le panneau latéral droit à l'étagère.

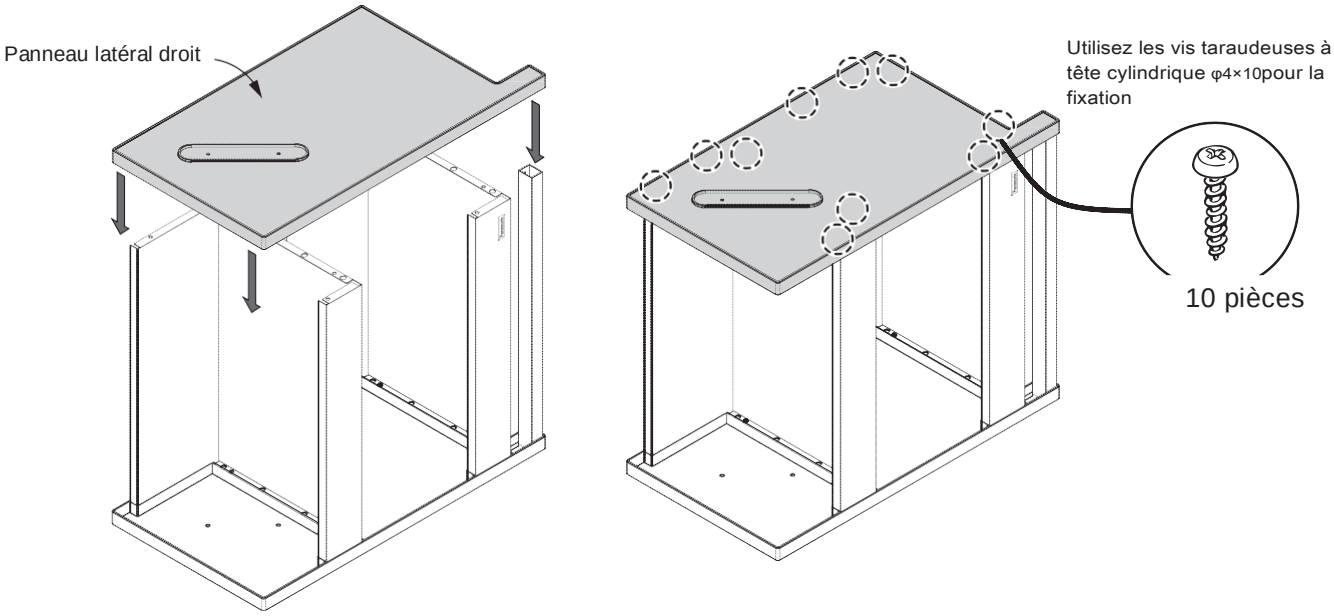

4. Fixez le panneau latéral à la poignée

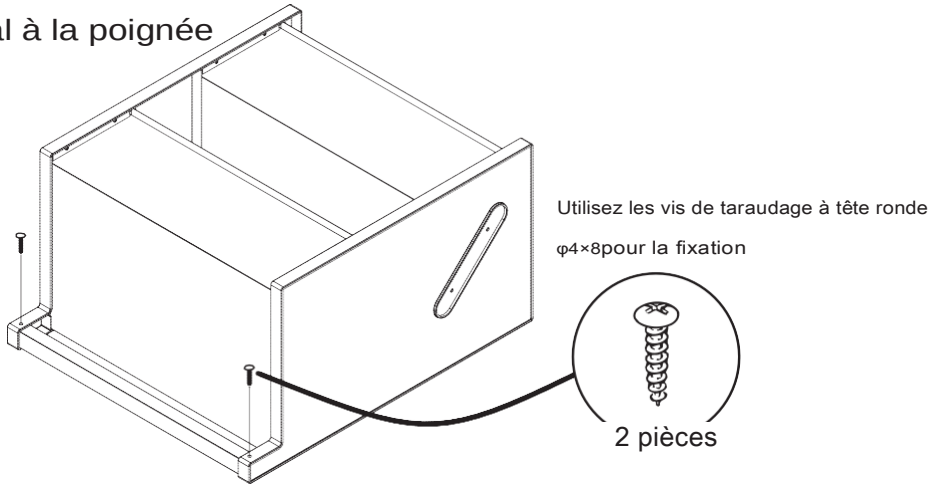

5. Installez le cache-vis

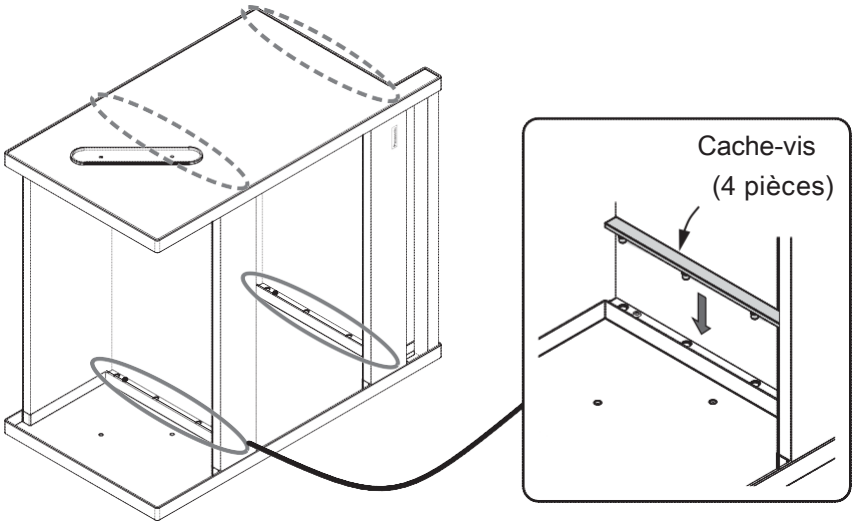

Préparation de l'armoire

■ **Dimensions d'installation appropriées pour l'installation de l'étagère escamotable.**

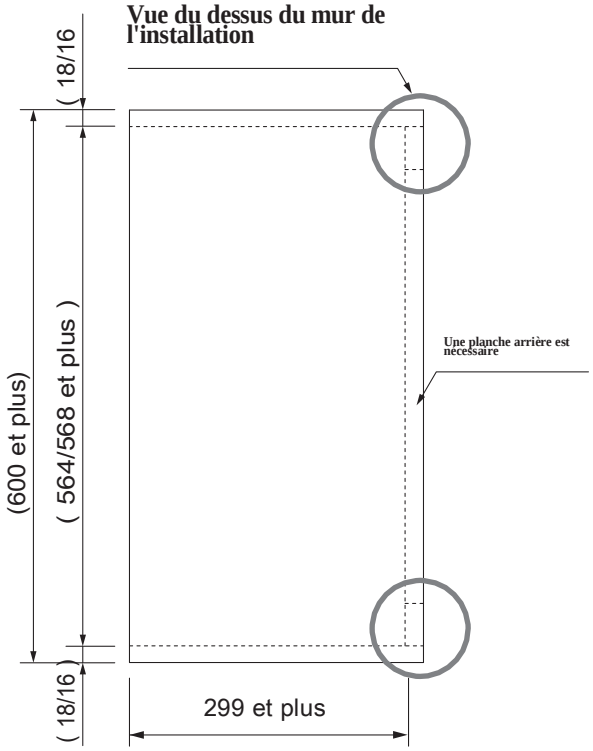

■ **Position du trou perforé sur le panneau latéral de l'armoire**

Vue du côté gauche de l'armoire.

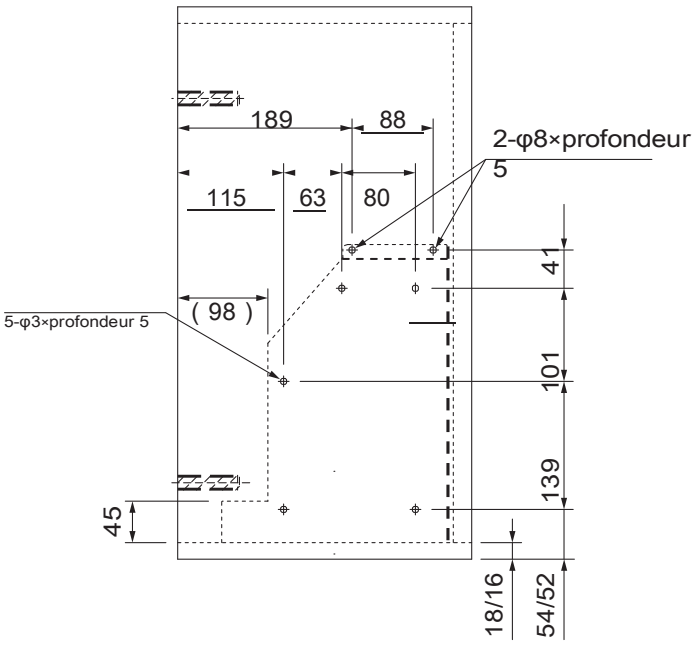

Installation de l'étagère

1 Installation de l'embase

1. Alignez le trou sur le panneau latéral de l'armoire avec l'embase..

2. Fixez avec les vis (5 points de chaque côté)

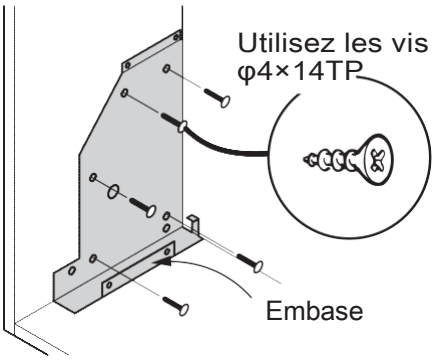

2 Installation du mécanisme d'escamotage

1. Installez les pièces mécaniques dans l'armoire.

Assurez-vous que le levier de sélection du mécanisme soit réglé sur "Loaded".

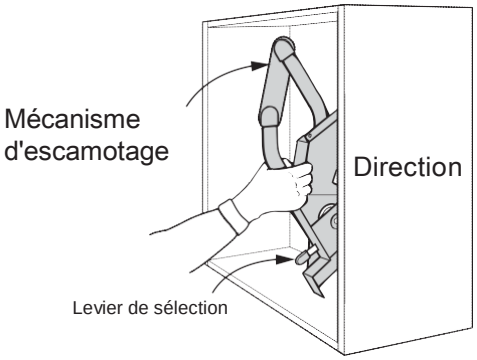

ATTENTION

Assurez-vous d'observer.	**Lors de l'utilisation, ne touchez que les pièces du poignée.** Vous risqueriez de vous pincer les doigts.

2. Glissez le mécanisme le long de l'embase jusqu'à ce qu'il atteigne la barre de positionnement.

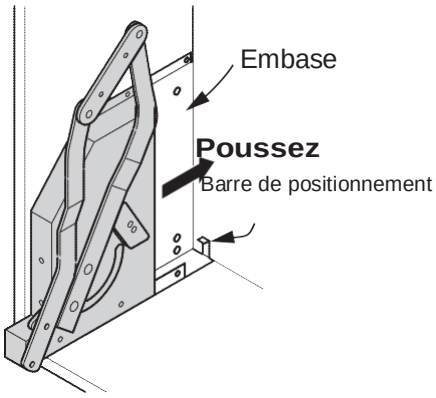

3. Fixez le mécanisme à l'embase. (4 points de chaque côté)

Assurez-vous de bien fixer les deux côtés en même temps.

- **Faites attention à ne pas trop ou trop peu serrer les vis. Un mauvais serrage pourrait entraîner la chute de l'unité.**
- **N'utilisez pas de visseuse à percussion.**

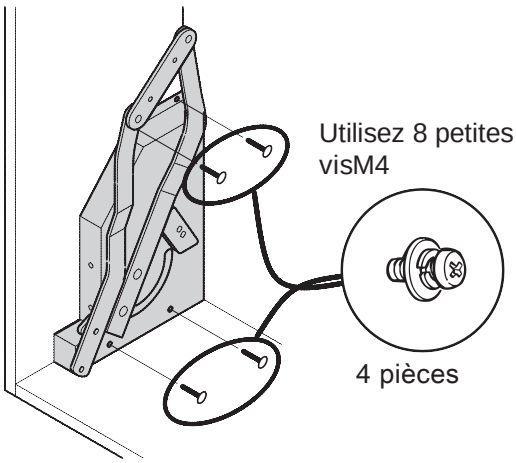

4. La barre de connexion aux deux côtés de la structure.Installez

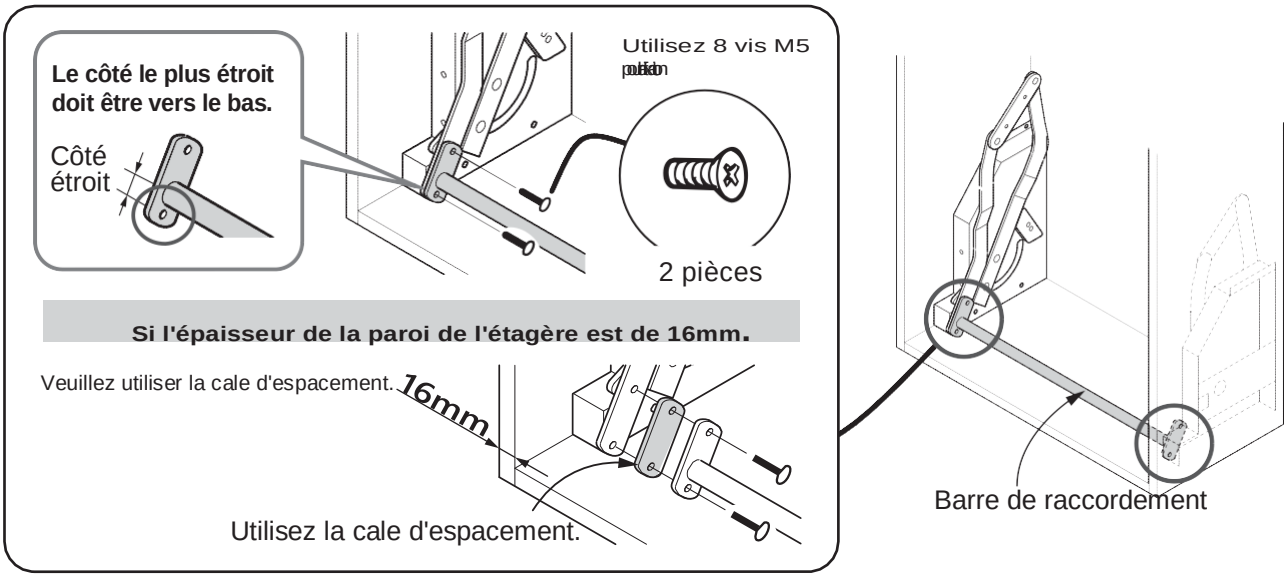

3 Installation de l'étagère

1. Positionnez la base d'escamotage sur l'armoire, comme illustré.

2. Une fois l'étagère bien positionnée, insérez et serrez les vis, comme illustré

ATTENTION

⚠	**Lors de l'utilisation, ne touchez que les pièces de la poignée.** Vous risqueriez de vous pincer les doigts.

3. Fixez correctement la poignée de chaque côté.

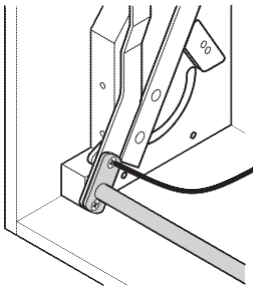

3. Vissage final

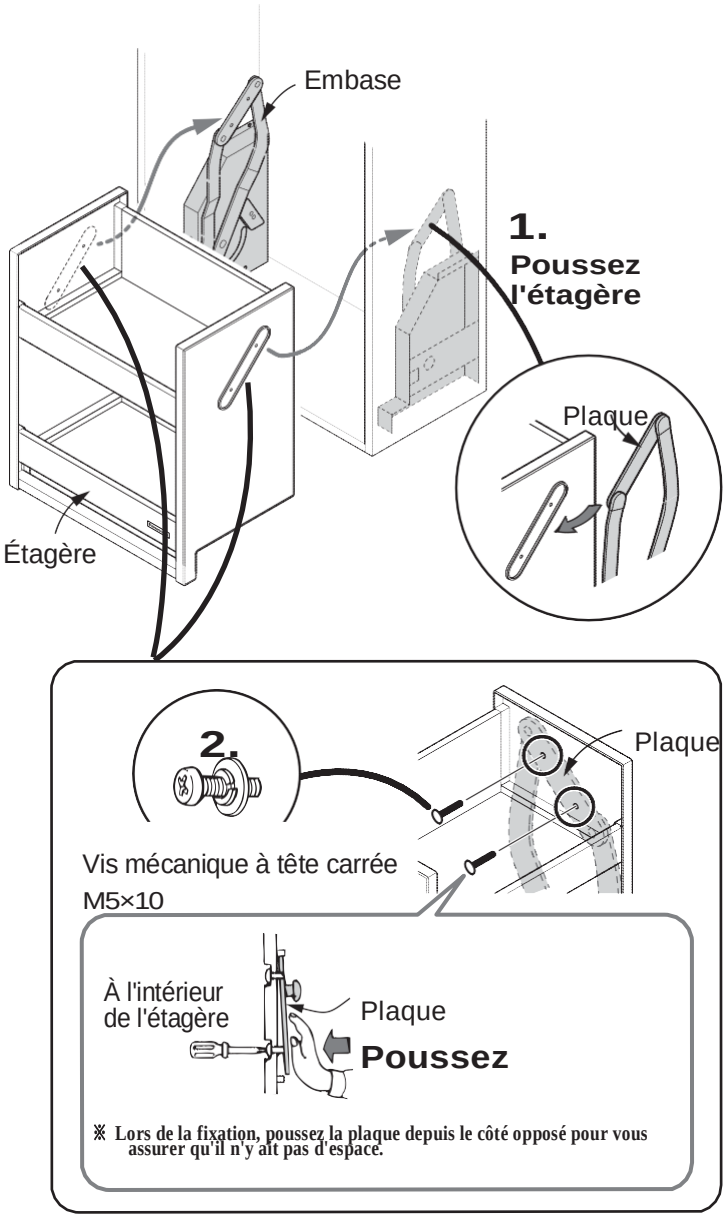

Confirmer après installation

Contrôle final

Article	Fait
① Les portes de l'armoire se referment-elles correctement ?	
② Les portes de l'armoire se bloquent-elles en position ouverte ?	
③ Assurez-vous que l'étagère ne rentre pas dans le panneau arrière.	
④ Assurez-vous que l'étagère soit fixée horizontalement.	
⑤ Les vis sont-elles trop serrées ou trop lâches ?	
⑥ Les pièces du mécanisme d'escamotage sont-elles bien fixées ?	
⑦ L'armoire est-elle bien fixée au mur ?	

Si les points ①~④ ne sont pas faits, le mur peut ne pas être plat.
Veuillez vérifier le mur et vous assurer qu'il soit horizontalement et verticalement plat.

Vérifiez le mouvement haut et bas

Lors de l'utilisation, ne touchez que les pièces de la poignée.

Sans objets à l'intérieur, les ressorts peuvent rendre l'utilisation plus difficile.
Pour l'utiliser sans articles sur l'étagère, veuillez régler le levier sur "light".
Veuillez vous assurer de bien donne le manuel d'instructions au client.

IMPRIMÉ EN CHINE