Coulisse à billes en inox

No. 304_170

Applications

- Cuisine et ameublement extérieur
- Tiroir sous évier
- Garage
- Piscine/Spa
- Bateau

Caractéristiques

- Résistance à la corrosion
- Testé 300 heures au jet de sel
- Certification KCMA
- Compatible avec les perçage de l'industrie (Accuride, Sugatsune)
- Profilé de 45 mm
- Mécanisme de fermeture amortie

Description

Faite d'acier inoxydable 304, les coulisses Richelieu conservent leur apparence et leur fonctionnalité dans les conditions les plus difficiles. Ces coulisses sont idéales en extérieur ainsi que dans les endroits exposés à l'humidité, tels que les cuisines et les garages.

Alliant solidité et précision, elles conviennent parfaitement à tous vos projets.

No.	Longueur (mm)	Mécanisme	Capacité
304170400	400	Aucun	44 kg
304170450	450	Aucun	44 kg
304170500	500	Aucun	44 kg
304170550	550	Aucun	44 kg
304SC170400	400	Amortie	35 kg
304SC170450	450	Amortie	35 kg
304SC170500	500	Amortie	35 kg
304SC170550	550	Amortie	35 kg

Coulisse à billes en inox

No. 304170

SANS MÉCANISME

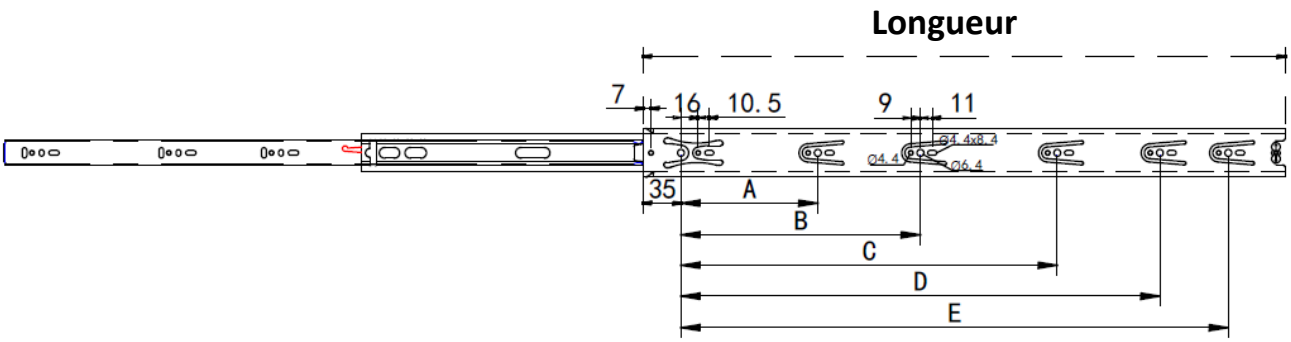

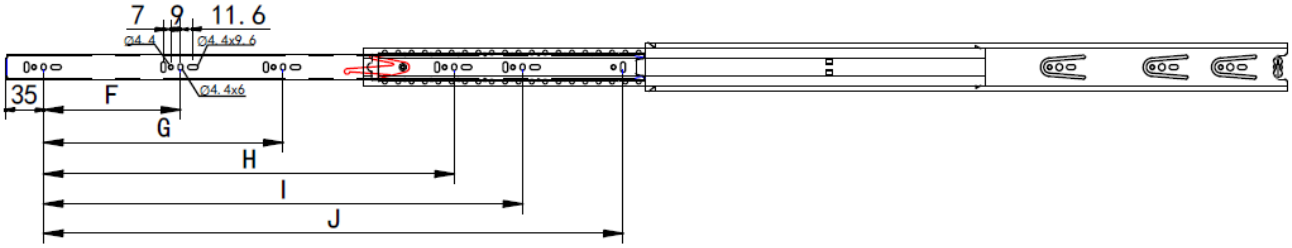

Espace d'installation :

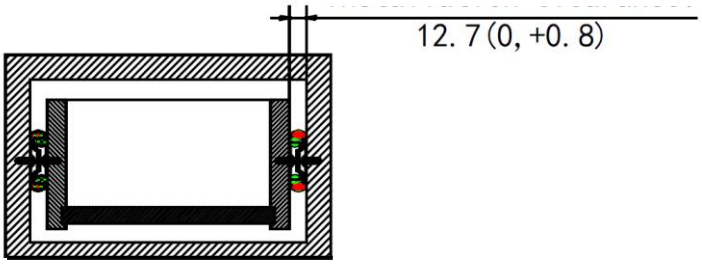

Item #	Length	A	B	C	D	E	F	G	H	I	J
304170400	400	128	224	320	–	–	128	–	–	–	342
304170450	450	128	224	352	–	–	128	320	–	–	392
304170500	500	128	224	352	416	–	128	192	352	–	442
304170550	550	128	224	352	448	–	128	224	416	–	492

Coulisse à billes en inox

No. 304SC170

MÉCANISME DE FERMETURE AMORTIE

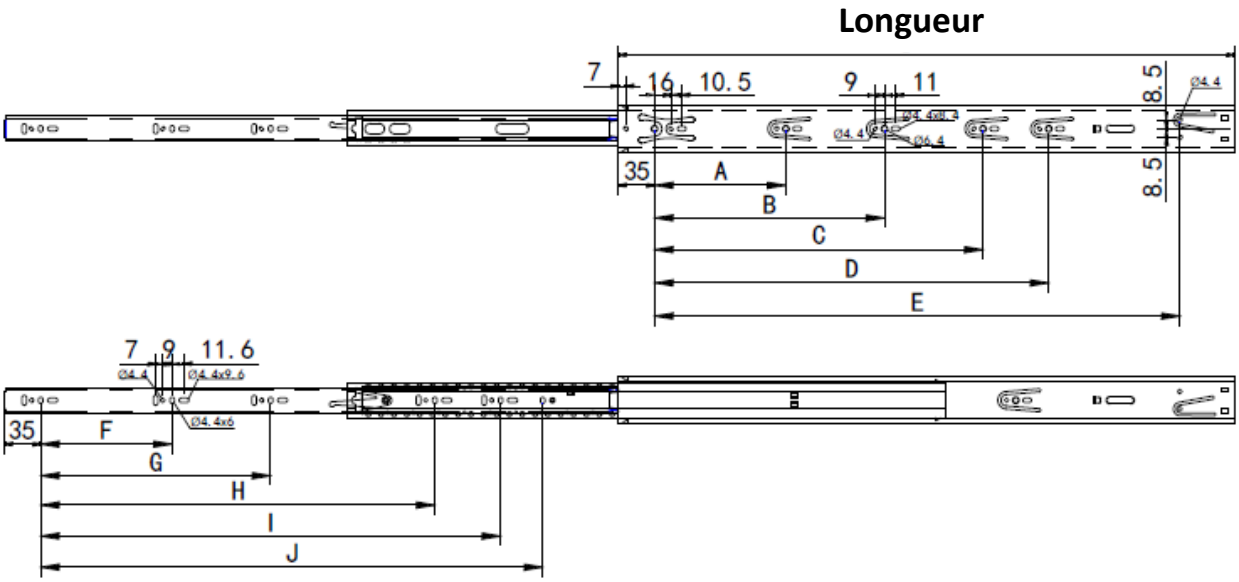

Espace d'installation :

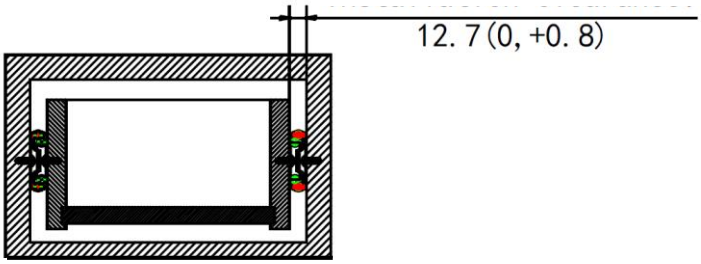

Item #	Length	A	B	C	D	E	F	G	H	I	J
304SC170400	400	128	192	–	–	312	128	–	–	–	269
304SC170450	450	128	224	–	–	362	128	224	–	–	319
304SC170500	500	128	224	–	–	412	128	224		–	369
304SC170550	550	128	224	352	–	462	128	256		–	419