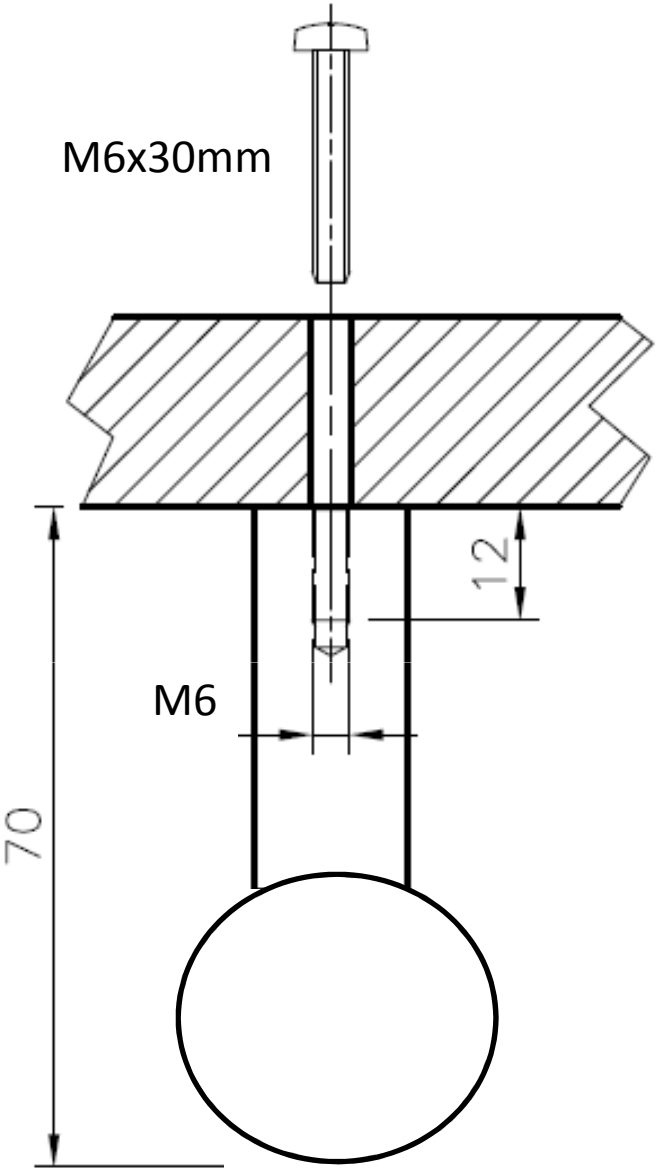
M6x30mm
12
M6
70

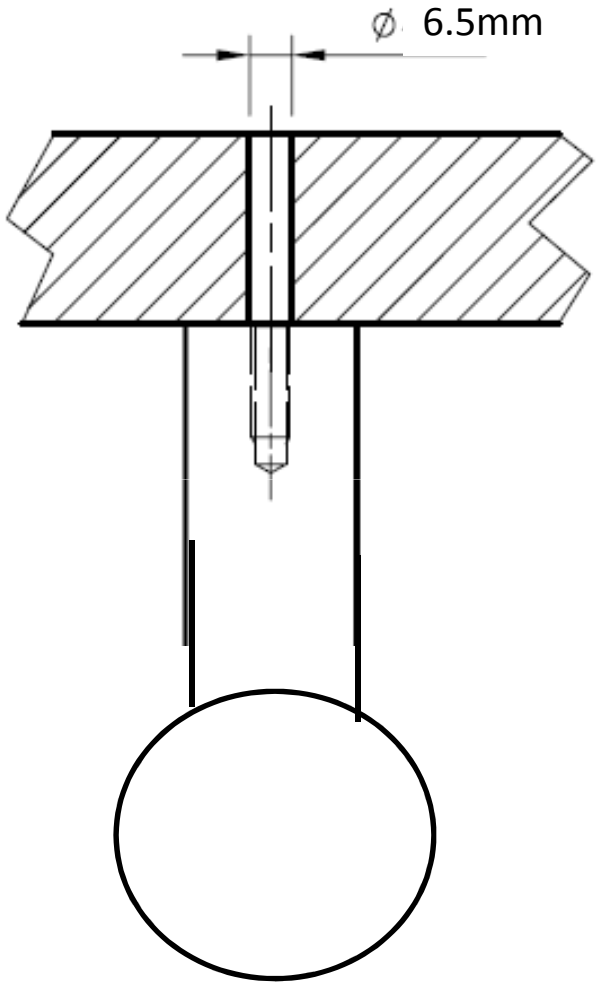
Ø 6.5mm