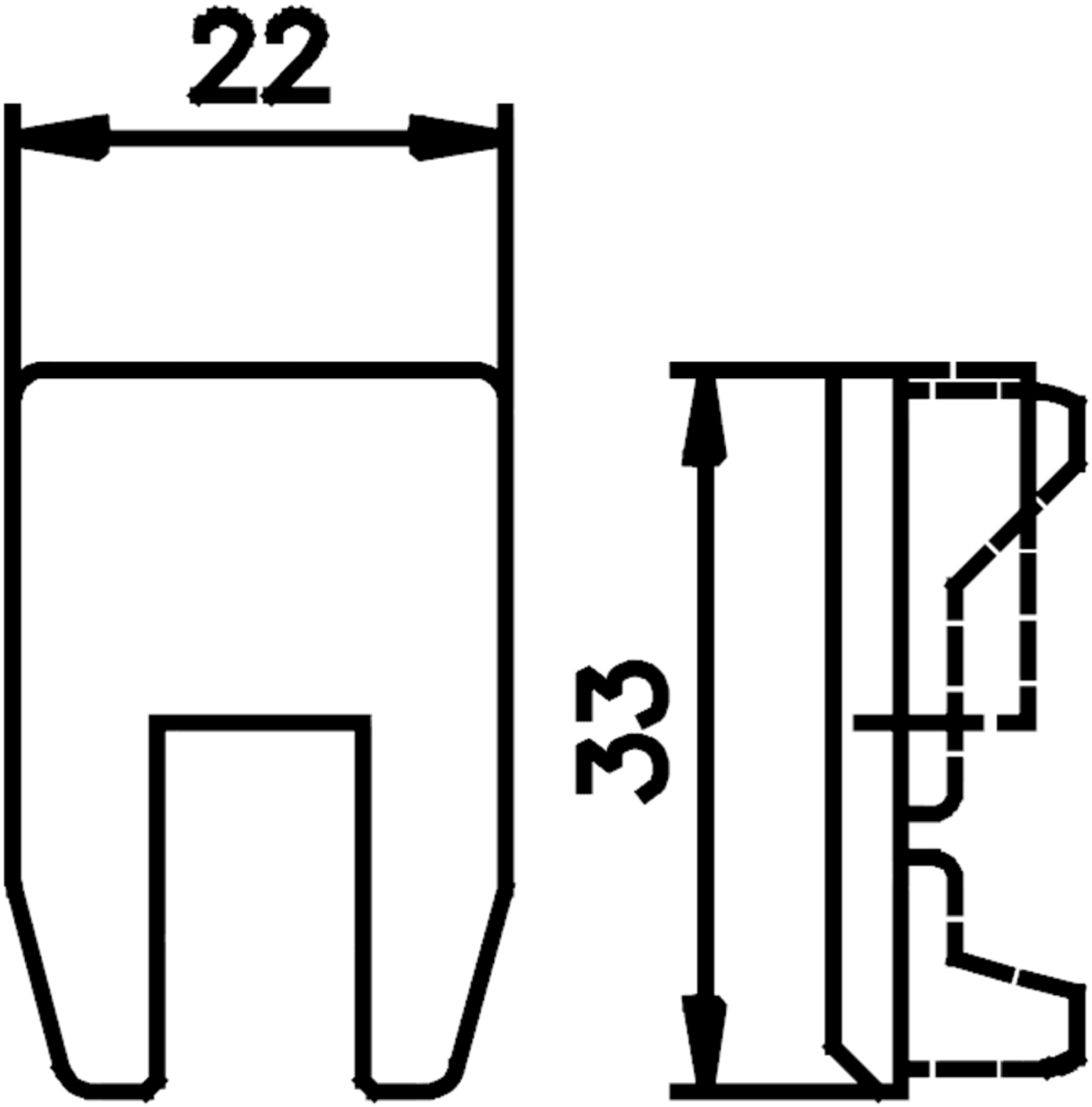
22
33