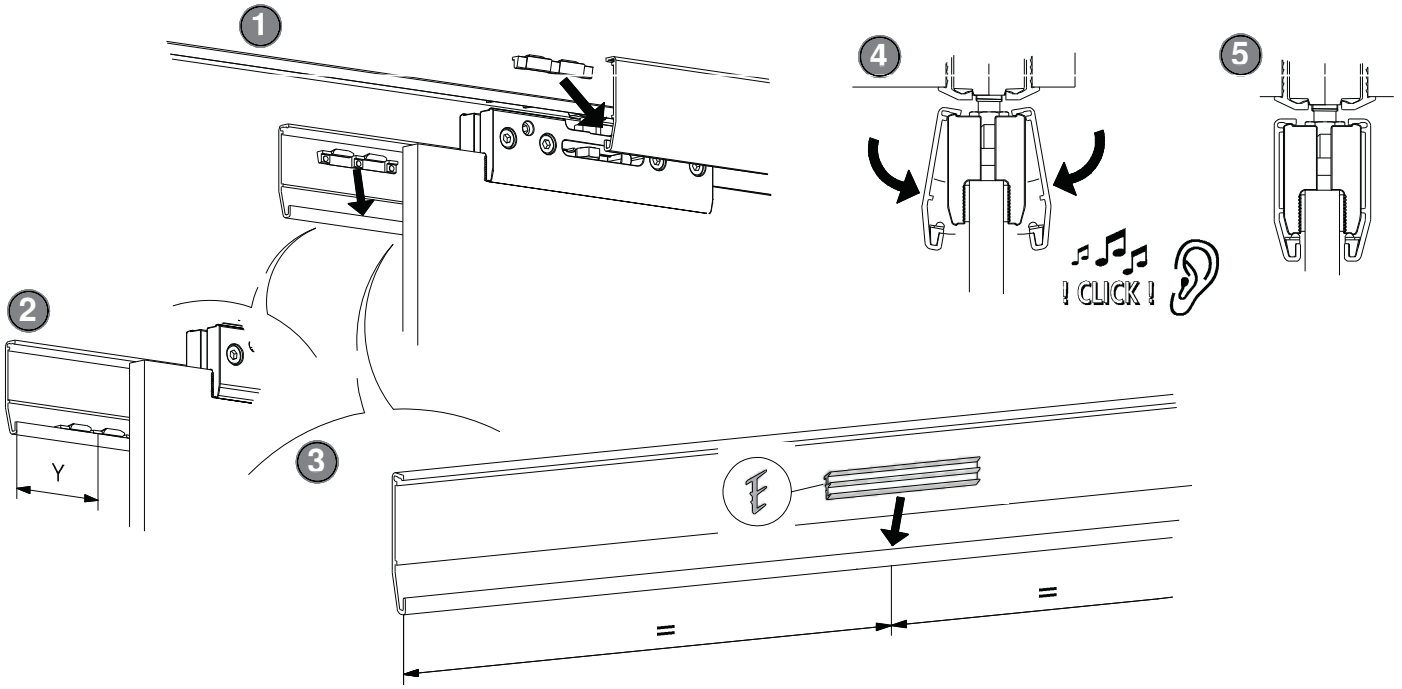
1
2
3
4
5
Y
! CLICK !
=
=

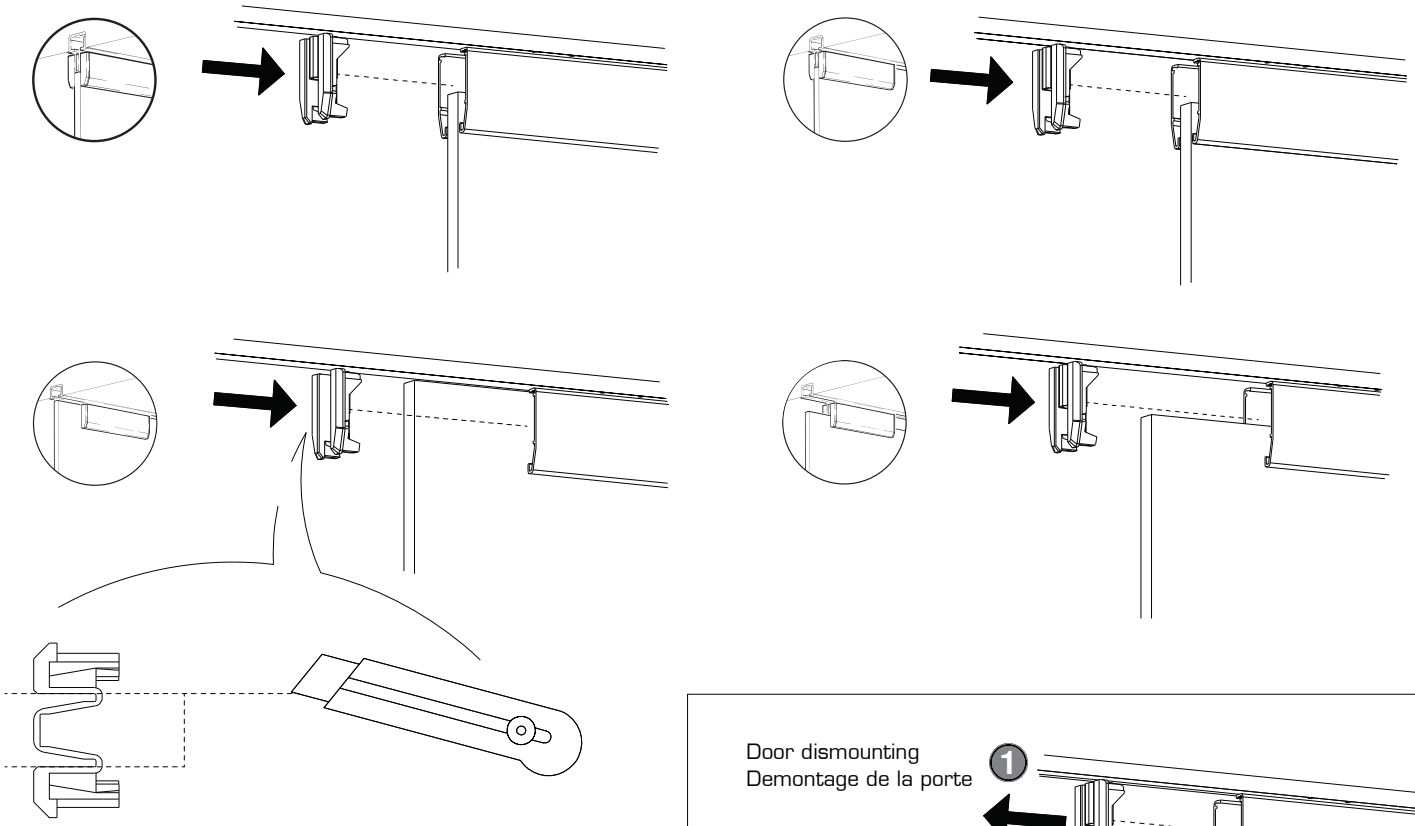

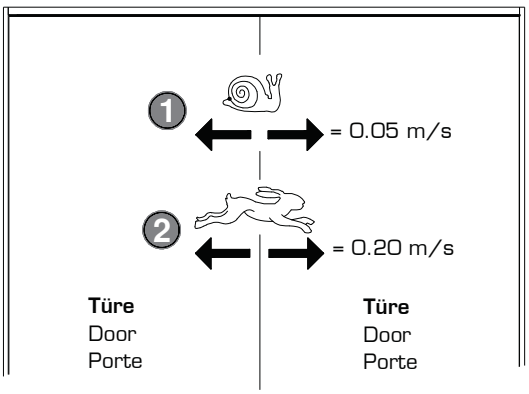
1
= 0.05 m/s
2
= 0.20 m/s
Türe
Door
Porte
Türe
Door
Porte

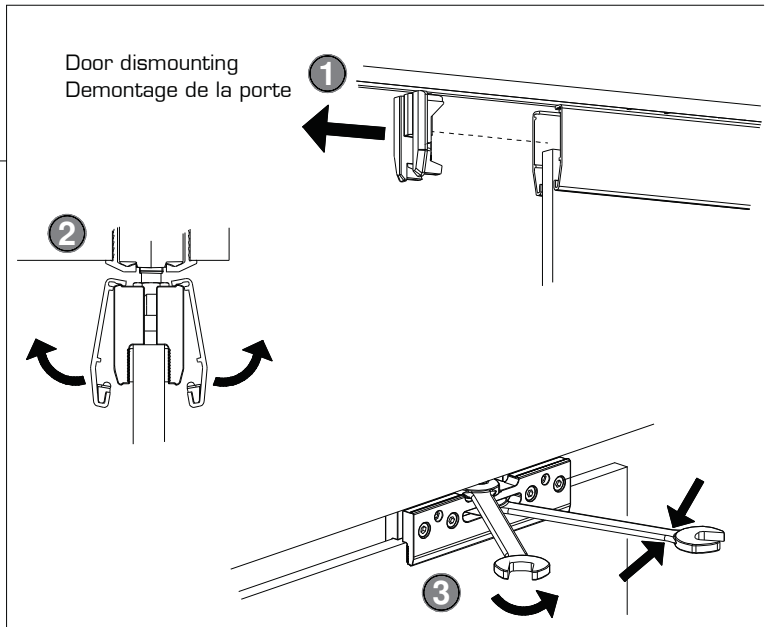
Door dismounting
Demontage de la porte
1
2
3