- **Mèche à percer requise de 14 mm de diamètre pour les étapes 1 et 2**
- **Mèche à percer requise de 16 mm de diamètre pour l'étape 3**

1) Percer horizontalement le panneau en créant une rainure de 100 mm de largeur et de 52 mm de profondeur.

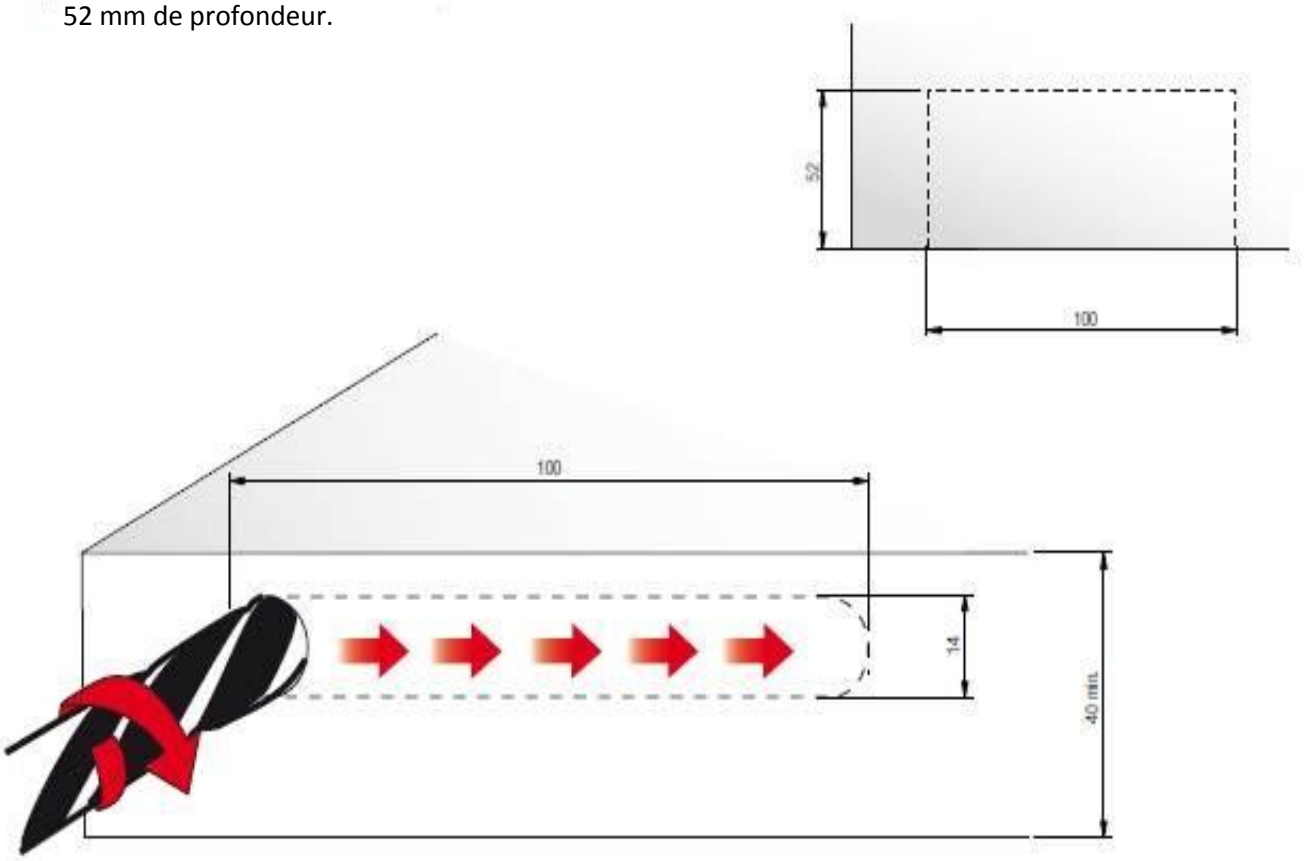

2) Percer horizontalement le panneau en créant une seconde rainure de 100 mm de largeur et de 52 mm de profondeur. Centre du trou de 8 mm entre le premier et le deuxième perçage.

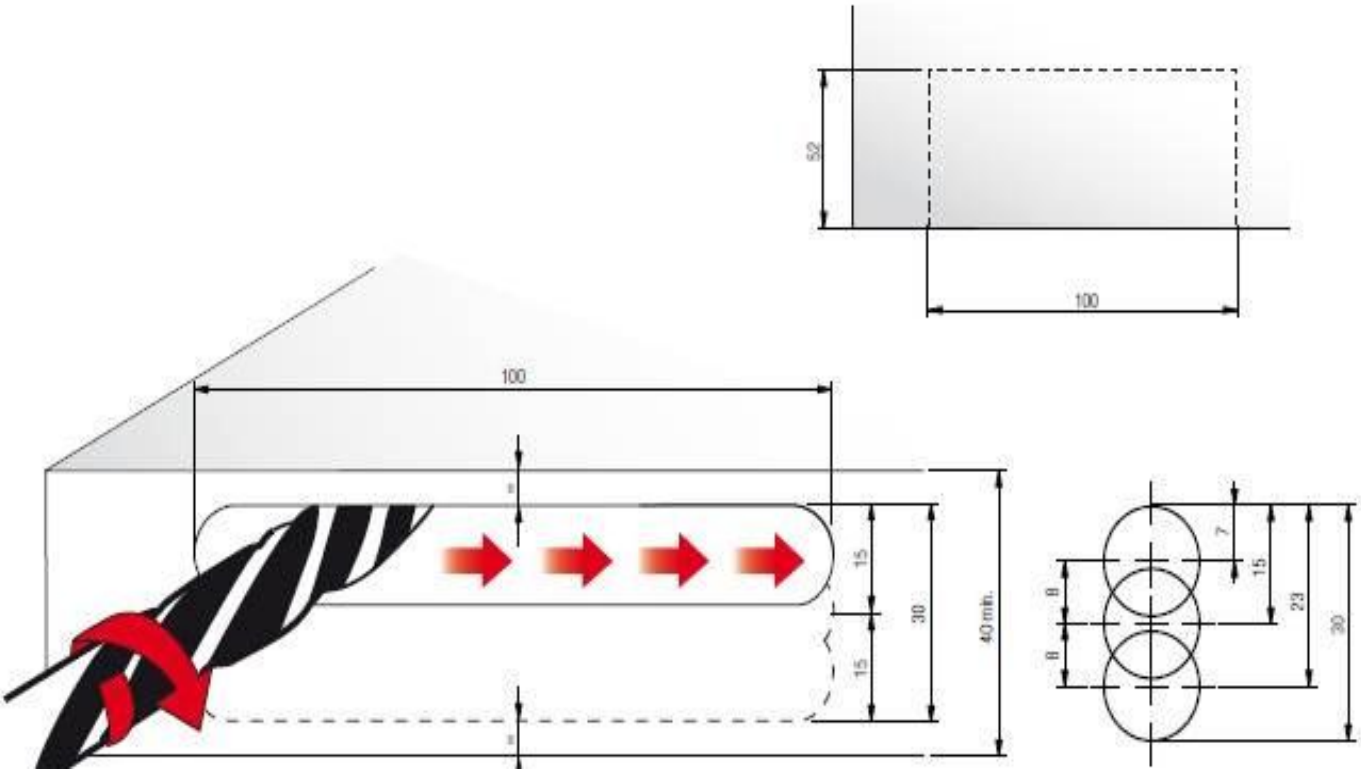
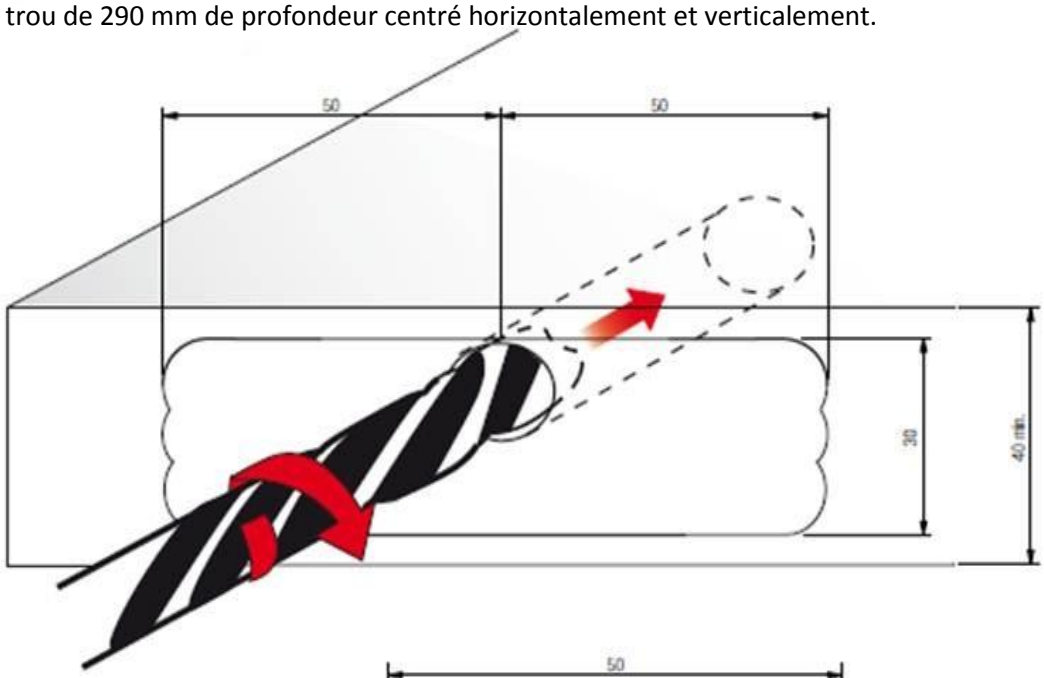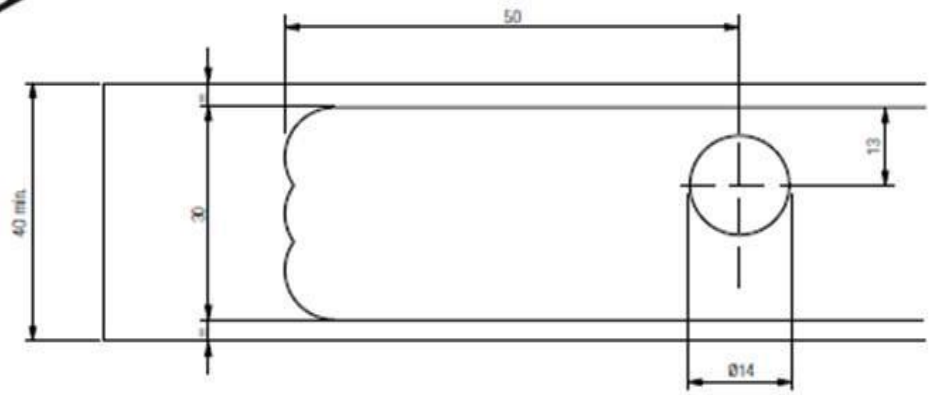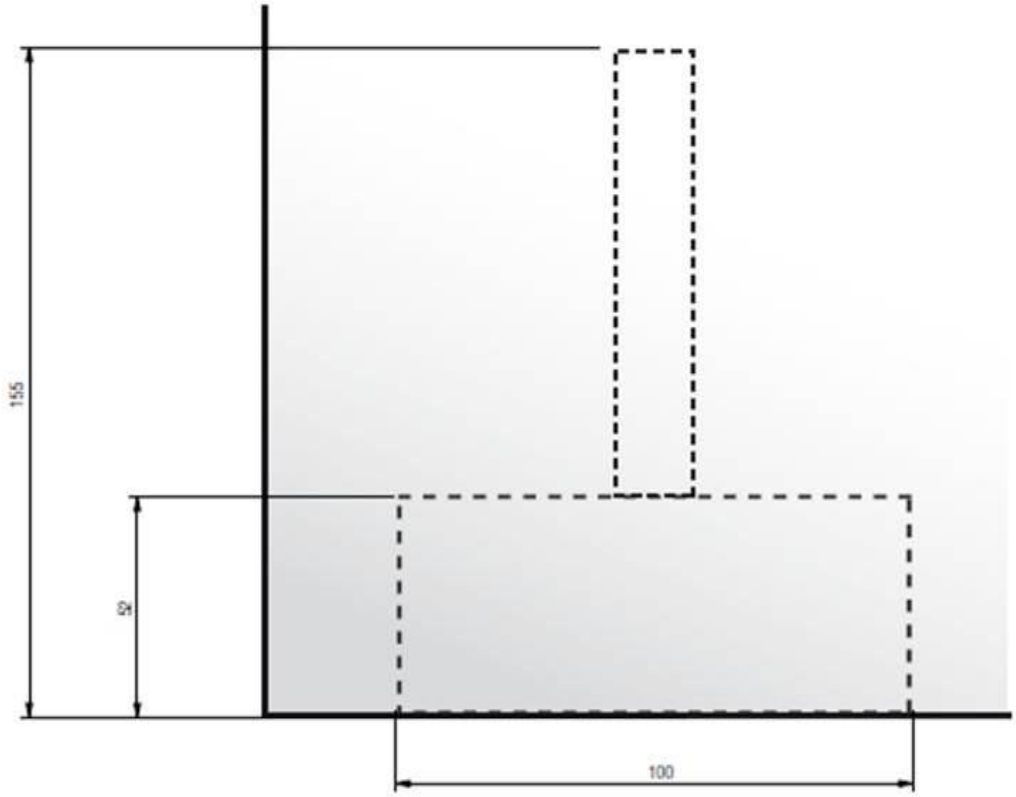
3) Percer un trou de 290 mm de profondeur centré horizontalement et verticalement.