Les instructions de montage pour BP36078110

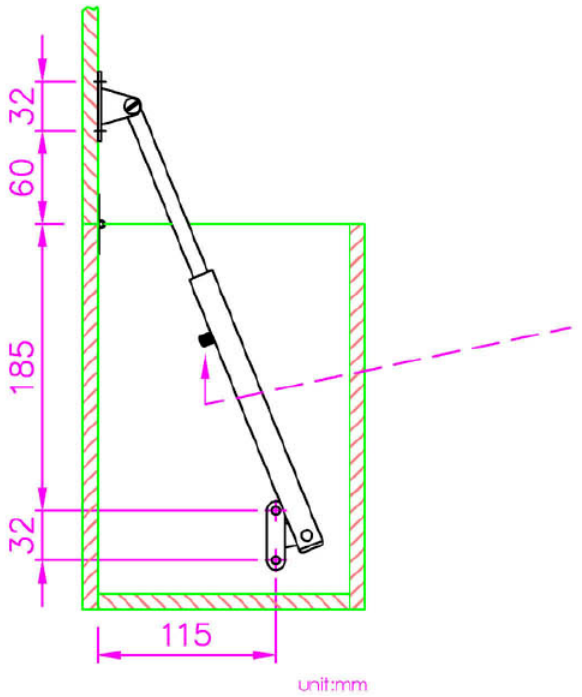

Réglage de la force de l'action de freinage

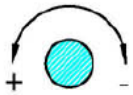

Pour changer le montage à gauche ou à droite

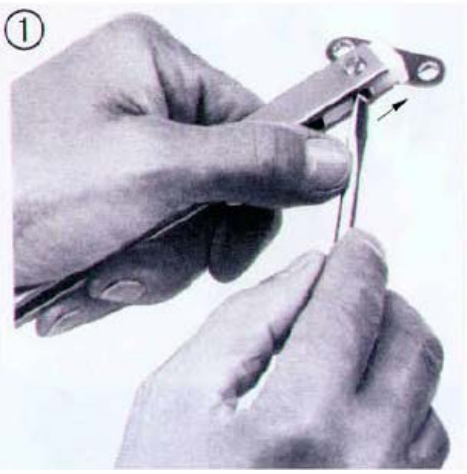

1 – Poussez le capuchon du terminal

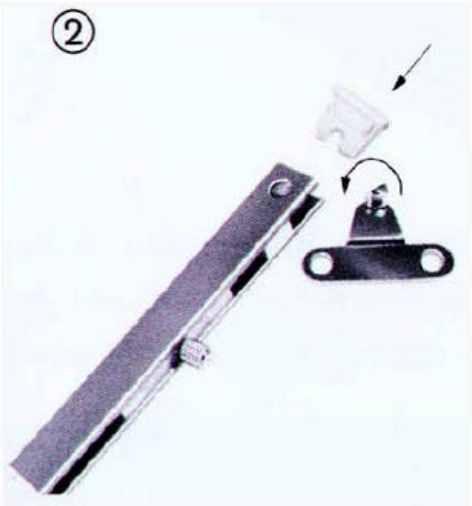

2 – Changer la console et insérez le capuchon

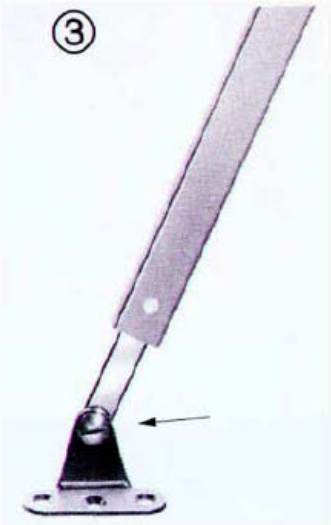

3 – Changer la patte de fixation de l'autre côté