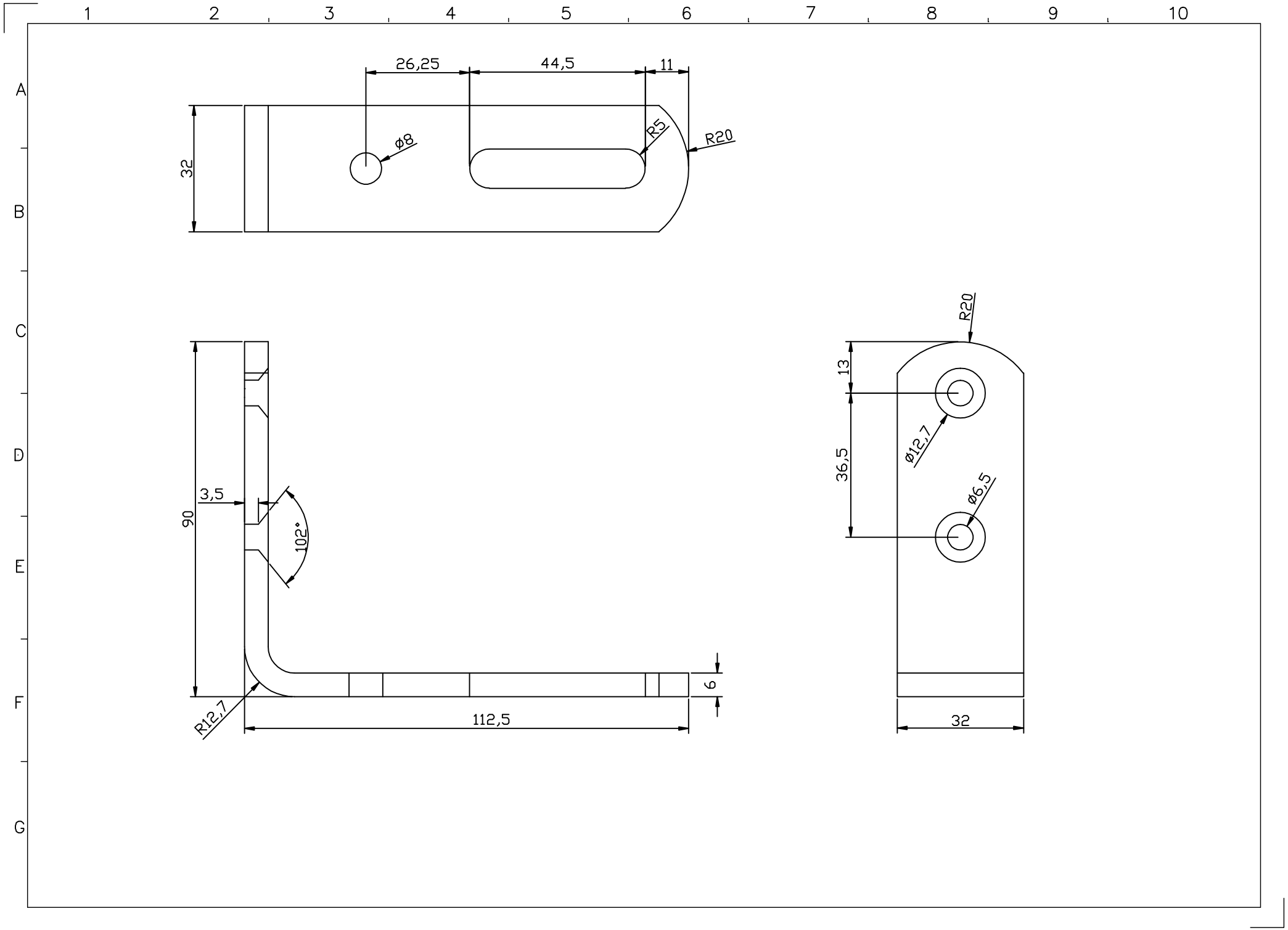
26,25
44,5
11
32
ø8
R5
R20
90
3,5
102°
R12,7
112,5
6
R20
13
36,5
ø12,7
ø6,5
32