# Dessus de comptoir coulissant MILO

Le dessus de comptoir coulissant MILO est une révolution dans le design des îlots de cuisine. Fermé, le dessus recouvre l'îlot . En le faisant coulisser, il devient un comptoir lunch ou une table d'appoint.

**Pour un ensemble complet commande :**
1 x 4117725110 Ensemble de mécanisme
1 X 4117725210 Ensemble de profilé
Le comptoir (top) doit être fabriqué par le client (non inclus).

| Code | Description |
|---|---|
| 4117725110 | ENS. MÉCANISME MILO ALUMINIUM |
| 4117725210 | ENS. 2 PROFILÉS POUR MILO ALUMINIUM |

# Dessus de comptoir coulissant MILO

## FINI

- Coulisses en aluminium anodisé

## CAPACITÉ DE POIDS

- 80 Kg (175 Lbs) également répartis.

**LARGEUR : max 2457mm (96 5/8’’)**
**PROFONDEUR : min. 800 (31 ½’’)**
**HAUTEUR : min. 80mm (3 3/16’’)**

**ÉPAISSEUR DU DESSUS DE TABLE : 19mm**

**DIMENSIONS INTÉRIEURES REQUISESDU CAISSON**

LARGEUR : 2457mm
PROFONDEUR : min. 800mm
HAUTEUR : min. 80mm
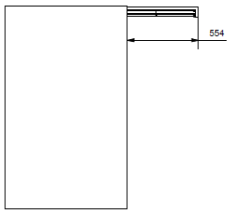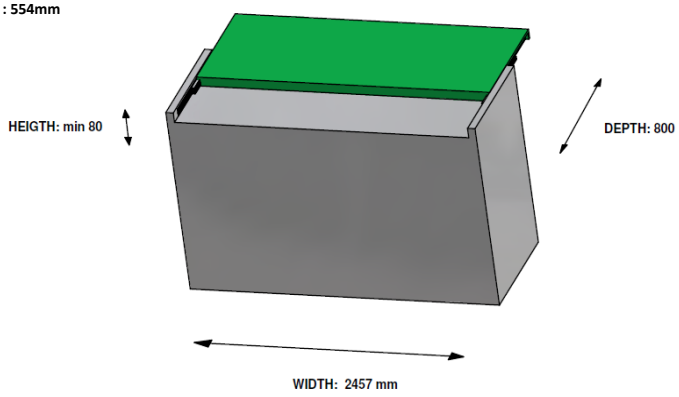
**ÉPAISSEUR DU DESSUS DE TABLE : 19mm**
**LONGUEUR TOTALE À L’EXTÉRIEUR DU CAISSON : 554mm**