Assurez-vous de lire et de comprendre toutes les directives avant de procéder à l'installation. Pour de meilleurs résultats, ayez recours aux services d'un électricien qualifié pour effectuer l'installation.

MISE EN GARDE afin de prévenir les risques d'incendie ou de choc électrique :

N'utilisez que des crampons isolés ou des attaches en plastique pour fixer les cordons.
Passez le câble de basse tension à partir du luminaire afin de ne pas l'endommager ou de le coincer une fois l'armoire installée (poussée contre le mur).
N'est pas conçu pour l'installation de luminaires encastrés au plafond ou les soffites.

Les baladeuses de basse tension peuvent être installées dans un meuble ou dans une armoire lorsque :

L'alimentation électrique est située à l'extérieur des armoires et n'est pas dissimulée (ceci ne s'applique pas au câblage entre le luminaire et l'alimentation électrique).
Le câble de basse tension n'est pas dissimulé ou passé à travers la structure de l'immeuble (dissimulé derrière le mur), le rendant inaccessible pour une vérification et où les dommages pourraient passer inaperçus.
Les cordons doivent être visibles et vérifiés régulièrement.

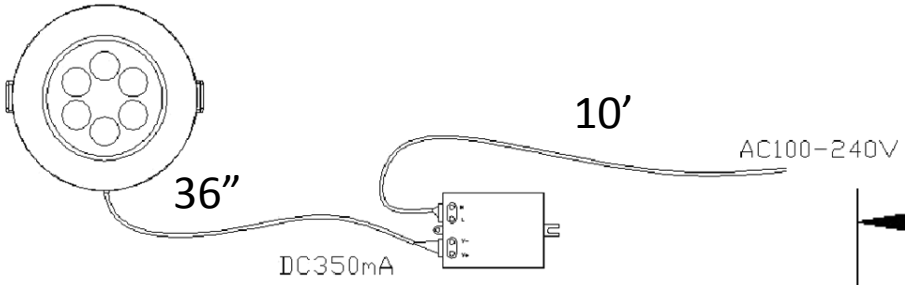

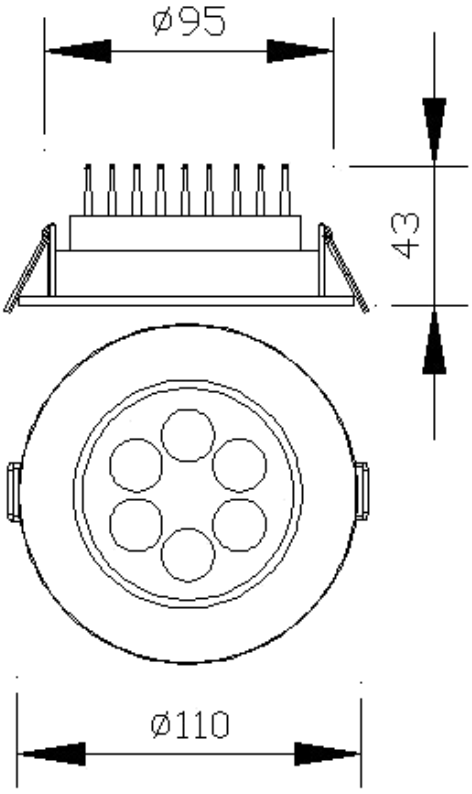

Directives d'installation :

- Pour de meilleurs résultats, ayez recours aux services d'un électricien agréé qualifié pour une installation professionnelle de votre luminaire.
- Fermez l'alimentation électrique avant de procéder à l'installation.
- Percez un trou 3-3/4" (95mm) profondeur de l'embrasure minimum requise de 1.7" (43mm)
- Passez le câble de basse tension à travers le trou.
- Insérez le luminaire dans le trou afin de fixer solidement le luminaire en place.
- Branchez le câble de basse tension du luminaire dans la source d'alimentation inclus

MISE EN GARDE : Il faut toujours brancher le luminaire DEL à la source d'alimentation en premier et ensuite brancher l'alimentation à la source principale d'alimentation électrique. Le défaut de le faire pourrait causer des dommages à la diode en place.

Il n'existe pas d'ampoule de remplacement pour ce luminaire compte tenu de sa durée de vie de 40 000 heures.
Richelieu n'accorde aucune garantie sur les luminaires DEL si une source d'alimentation autre que celle spécifiquement prescrite pour ce produit est utilisée.
Dépasser le maximum de puissance en branchant plus de luminaires que ce qui est prescrit pourrait endommager la source d'alimentation.
Ne pas couper ou séparer le câble, ce qui pourrait endommager le luminaire et entraîner l'annulation de la garantie du fabricant.
Pour des raisons de sécurité, l'alimentation électrique est munie d'une fiche polarisée (une lame est plus large que l'autre) afin de prévenir les risques de choc électrique. Cette fiche est adaptée pour être branchée d'une seule façon dans une prise polarisée. Si la fiche ne s'insère pas complètement dans la prise, retournez-la et essayez à nouveau. Si elle ne s'insère toujours pas, contactez un électricien qualifié. N'utilisez jamais une rallonge électrique si la fiche ne peut y être insérée complètement. Ne modifiez pas la fiche.