Assurez-vous de lire et de comprendre toutes les directives avant de procéder à l'installation. Pour de meilleurs résultats, ayez recours aux services d'un électricien qualifié pour effectuer l'installation.

MISE EN GARDE afin de prévenir les risques d'incendie ou de choc électrique :

N'utilisez que des crampons isolés ou des attaches en plastique pour fixer les cordons.
Passez le câble de basse tension à partir du luminaire afin de ne pas l'endommager ou de le coincer une fois l'armoire installée (poussée contre le mur).
N'est pas conçu pour l'installation de luminaires encastrés au plafond ou les soffites.

Les baladeuses de basse tension peuvent être installées dans un meuble ou dans une armoire lorsque :

L'alimentation électrique est située à l'extérieur des armoires et n'est pas dissimulée (ceci ne s'applique pas au câblage entre le luminaire et l'alimentation électrique).
Le câble de basse tension n'est pas dissimulé ou passé à travers la structure de l'immeuble (dissimulé derrière le mur), le rendant inaccessible pour une vérification et où les dommages pourraient passer inaperçus.
Les cordons doivent être visibles et vérifiés régulièrement.

Pour les instructions détaillées sur l'installation du luminaire encastré ou monté en surface, reportez-vous au feuillet d'instruction inclus avec les articles 155121170, 155122170, 155121090, 155122090, 156121170, 156122170, 154121170 et 154122170

Permet de contrôler de 1 à 6 luminaires par la source d'alimentation de 18W, article nº 1551090

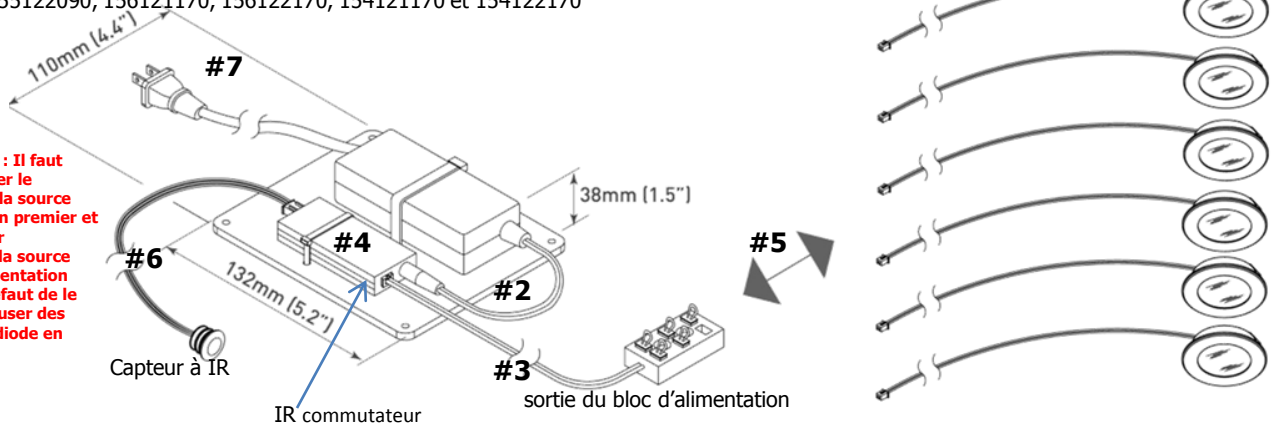

MISE EN GARDE : Il faut toujours brancher le luminaire DEL à la source d'alimentation en premier et ensuite brancher l'alimentation à la source principale d'alimentation électrique. Le défaut de le faire pourrait causer des dommages à la diode en place.

1. Débranchez la fiche de sortie du bloc d'alimentation
2. Branchez la fiche de sortie au IR commutateur (fil noir)
3. Branchez le gradateur tactile au bloc d'alimentation (fil noir et rouge)
4. Fixer le commutateur interchangeables au Cabinet (meuble) ou Mouvement
5. Branchez le luminaire DEL à la fiche de sortie du bloc d'alimentation (fil noir et rouge) **Toutes les fiches de sortie inutilisées doivent être munies d'un cavalier.**
6. Branchez le capteur à IR à l'interrupteur tactile (fil jaune)
7. Branchez le bloc d'alimentation dans une prise électrique

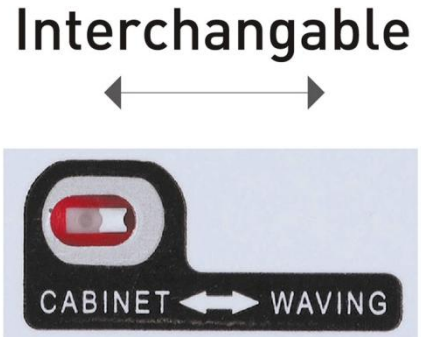

Cabinet (meuble) <-> Mouvement

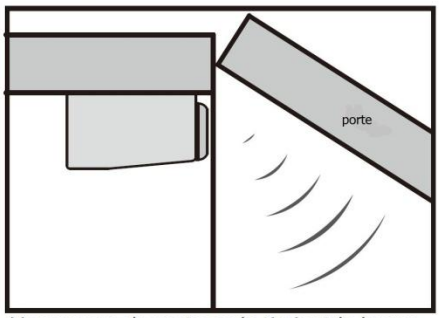

Vous ouvrez la porte ou le tiroir et la lampe s'allume. Vous refermez, et c'est éteint

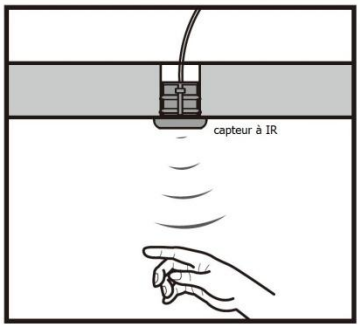

Mise en/hors tension sans contact (détection du passage de la main)

Il n'existe pas d'ampoule de remplacement pour ce luminaire compte tenu de sa durée de vie de 50 000 heures.
Richelieu n'accorde aucune garantie sur les luminaires DEL si une source d'alimentation autre que celle spécifiquement prescrite pour ce produit est utilisée.
Dépasser le maximum de puissance en branchant plus de luminaires que ce qui est prescrit pourrait endommager la source d'alimentation.

Toutes les fiches de sortie inutilisées doivent être munies d'un cavalier.

Ne pas couper ou séparer le câble, ce qui pourrait endommager le luminaire et entraîner l'annulation de la garantie du fabricant.
Pour des raisons de sécurité, l'alimentation électrique est munie d'une fiche polarisée (une lame est plus large que l'autre) afin de prévenir les risques de choc électrique. Cette fiche est adaptée pour être branchée d'une seule façon dans une prise polarisée. Si la fiche ne s'insère pas complètement dans la prise, retournez-la et essayez à nouveau. Si elle ne s'insère toujours pas, contactez un électricien qualifié. N'utilisez jamais une rallonge électrique si la fiche ne peut y être insérée complètement. Ne modifiez pas la fiche.