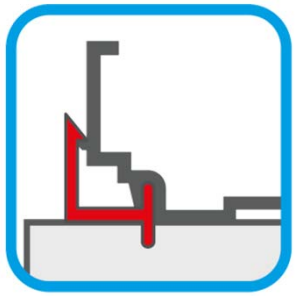

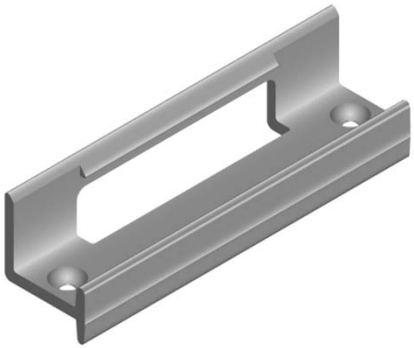

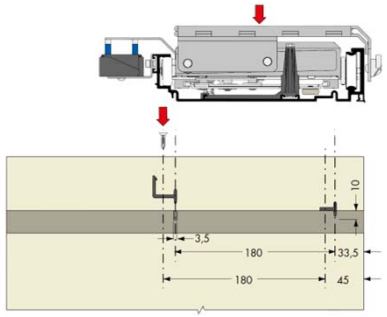
10
3,5
180
33,5
180
45

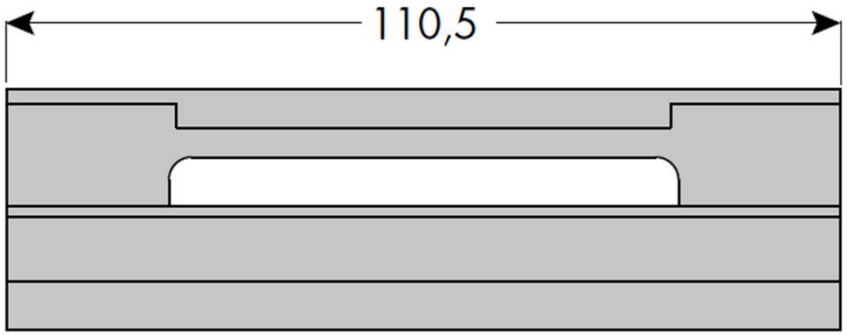
110,5

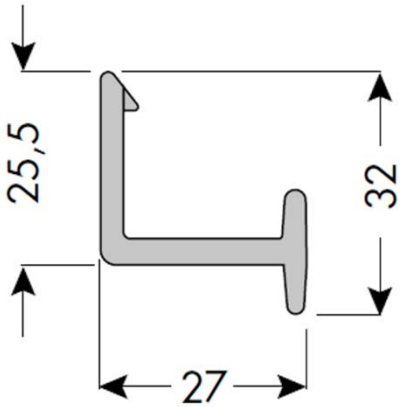
25,5
32
27