# Serrure à came LOC8053

- Cylindre à 5 disques
- Cylindre de 1 3/16″
- Came coudée 11/32″

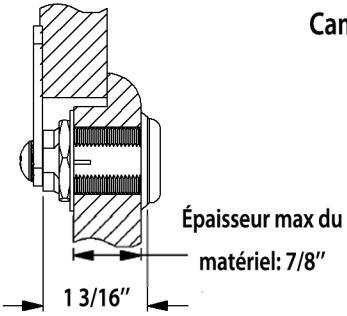


sans rondelle de finition

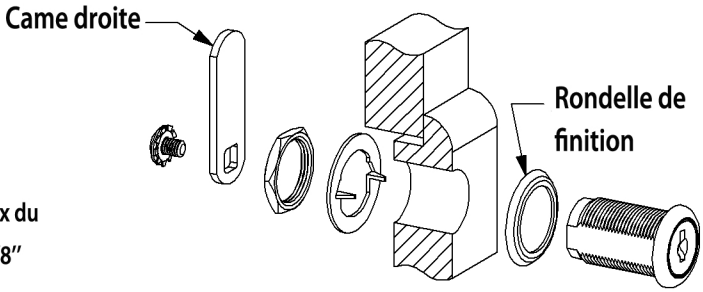


Utilisez une came droite pour une application à recouvrement

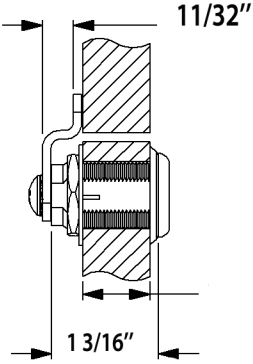


sans rondelle de finition

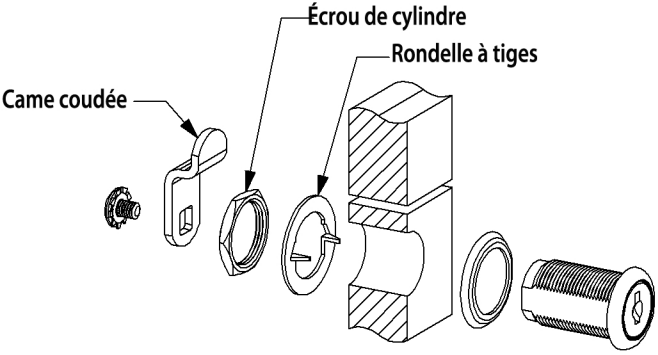


Utilisez une came coudée pour une application à ras

## Dimensions de perçage pour cylindre

Note: N'utilisez pas de rondelle à tiges avec une porte métallique ou un tiroir