–15° III – charnière d'angle en applique totale

Webcode
DQDWVY

- **CLIP top BLUMOTION** avec **BLUMOTION** intégré (désactivation possible)
- **CLIP top** sans fermeture automatique (ressort)
- Charnière d'angle –15° III
- Angle d'ouverture 110°
- Réglage de la face en 3 dimensions
- Réglage en profondeur confortable par vis sans fin
- Montage et démontage sans outil de la porte sur le corps de meuble
- Avec **INSERTA** : montage sans outil de la charnière sur la porte

Renvoi de pages

WA	Angle –20°	Angle –15°	Angle –10°
	Nº 12	Nº 13	Nº 14
	134	134	135
	Nº 32	Nº 33	Nº 34
	134	135	135

Aperçu – applications d'angle 116
WA Application d'angle

Informations utiles à la commande

Boîtier – INSERTA

Charnière	Ressort	Couleur	Référence
CLIP top BLUMOTION	●	NI	79B3493

● Ressort
○ Sans ressort
NI Nickelé

Boîtier – A visser

Charnière	Ressort	Couleur	Référence
CLIP top BLUMOTION	●	NI	79B3453
CLIP top	○	NI	78A5453.T

Accessoires

Cache bras de charnière

Impression | estampage	Inscription	Couleur	Référence
Neutre	–	NI	70.1553
Estampé	Blum	NI	70.1553.BP

Cache boîtier

Charnière	Couleur	Référence
CLIP top BLUMOTION	NI	70T3504
CLIP top	NI	70T1504

TIP-ON pour portes

Version	Ressort	Référence
Version courte	○	956.1004
Version longue	○	956A1004
Version longue	●	956A1006

Vis agglo

Ø (mm)	Longueur (mm)	Référence
3.5	15	609.1500
3.5	17	609.1700

Note

Les charnières CLIP top BLUMOTION et CLIP top ne peuvent pas être combinées ensemble sur une face.

Renvoi de pages

Aperçu – CLIP top BLUMOTION | CLIP top – charnières	71
Embases	144
Accessoires – caches bras de charnière	151
Accessoires – généraux	153
Aperçu – TIP-ON pour portes	171
Aperçu – aides de montage	591
Pour plus d'informations techniques	698

Montage, démontage et réglage

Short-URL
www.blum.com/a210

Planification

Note

Les dimensions sont valables avec réglage d'usine. En cas de divergence, la position de montage change. Nous recommandons un essai de montage. La position de fixation de l'embase diffère parfois de la position de montage standard.

Nº 12
–20°

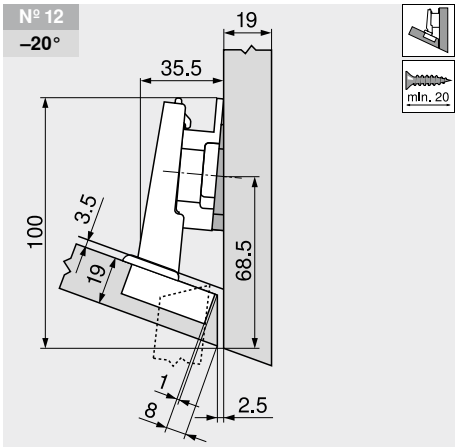

Désignation	Distance (mm)	Référence
Embase	6	175H9160
Cale d'angle	–5°	171A5500

Nº 32
–20°

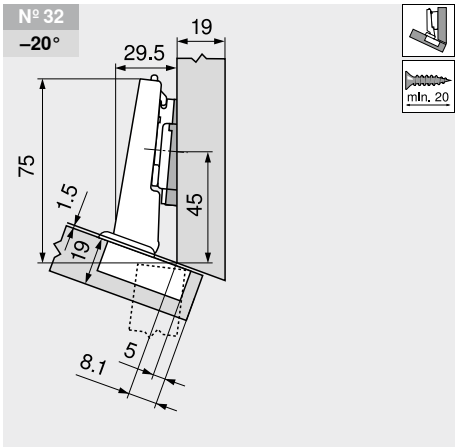

Désignation	Distance (mm)	Référence
Embase	0	173H7100
Cale d'angle	–5°	171A5500

Nº 13
–15°

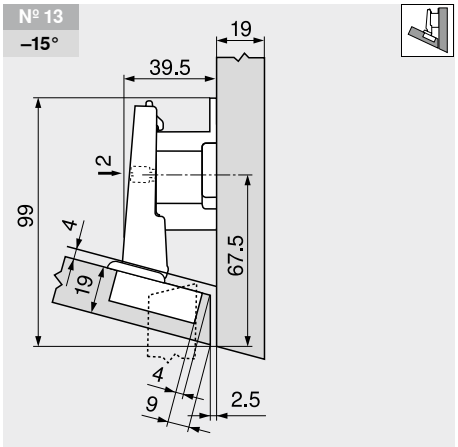

Désignation	Distance (mm)	Référence
Embase	18	175H7190.22

–15° III – charnière d'angle en applique totale

Webcode
DQDWVY

Planification

Nº 33
–15°

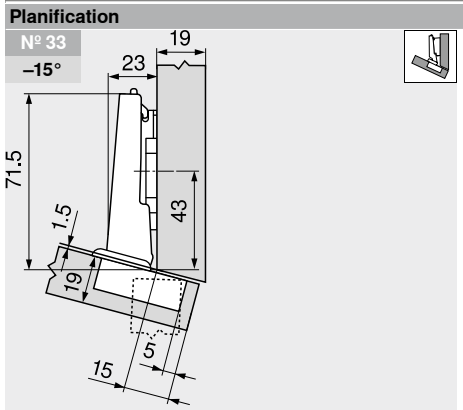

Désignation	Distance (mm)	Référence
Embase	0	173H7100

Nº 14
–10°

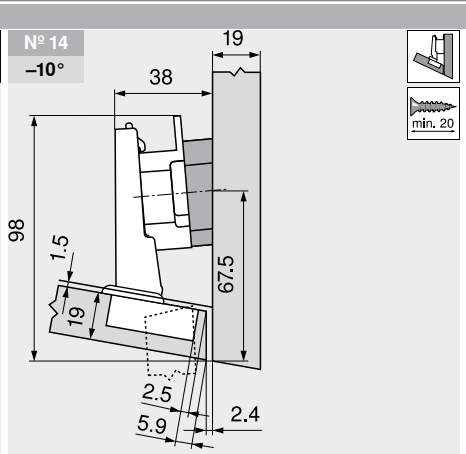

Désignation	Distance (mm)	Référence
Embase	9	175H7190
Cale d'angle	+5°	171A5070

Nº 34
–10°

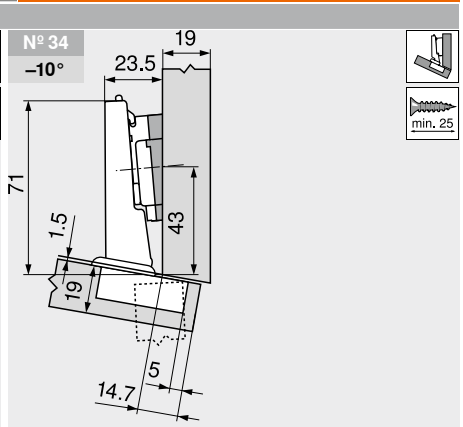

Désignation	Distance (mm)	Référence
Embase	0	173H7100
Cale d'angle	+5°	171A5010

Réglage

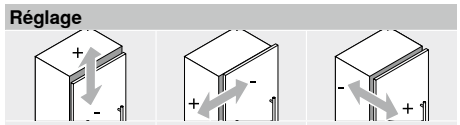

Max. ±3.0 mm Suivant embase	±2.0 mm	±2.0 mm

Montage à visser

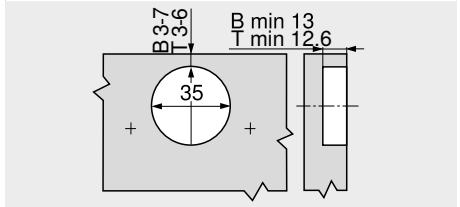

B	CLIP top BLUMOTION
T	CLIP top

Montage INSERTA

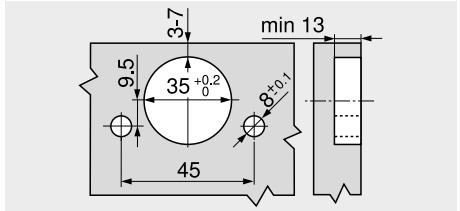

Dimensions boîtier

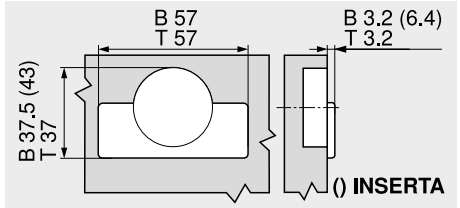

B	CLIP top BLUMOTION
T	CLIP top