Série 2002CPDL
MODÈLE D'INSTALLATION DE SERRURE POUR PORTE COULISSANTE AVEC ENTRÉE À 2 3/4”

Remarque : Les dimensions correspondent aux dimensions proposées pour les mortaises (les serrures sont légèrement plus petites).

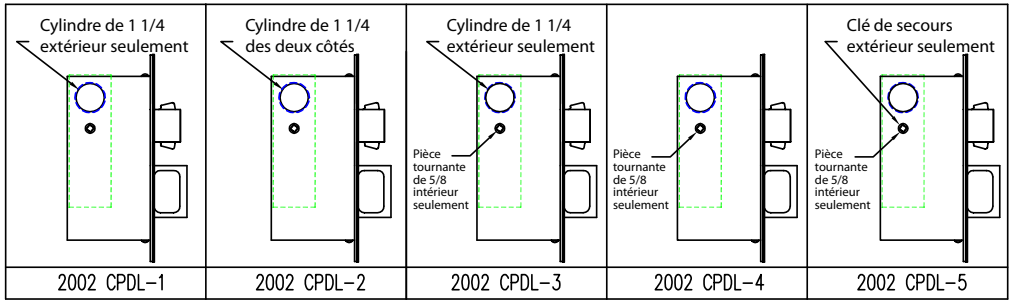

Cherchez les numéros dans le catalogue pour obtenir des images des fonctions désirées.
Consultez le modèle ci-dessus pour connaître l’emplacement et les dimensions des trous.

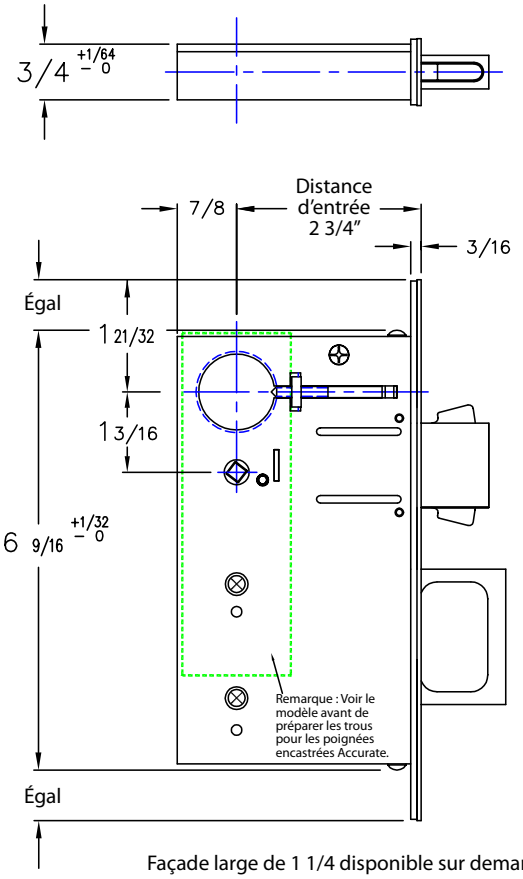

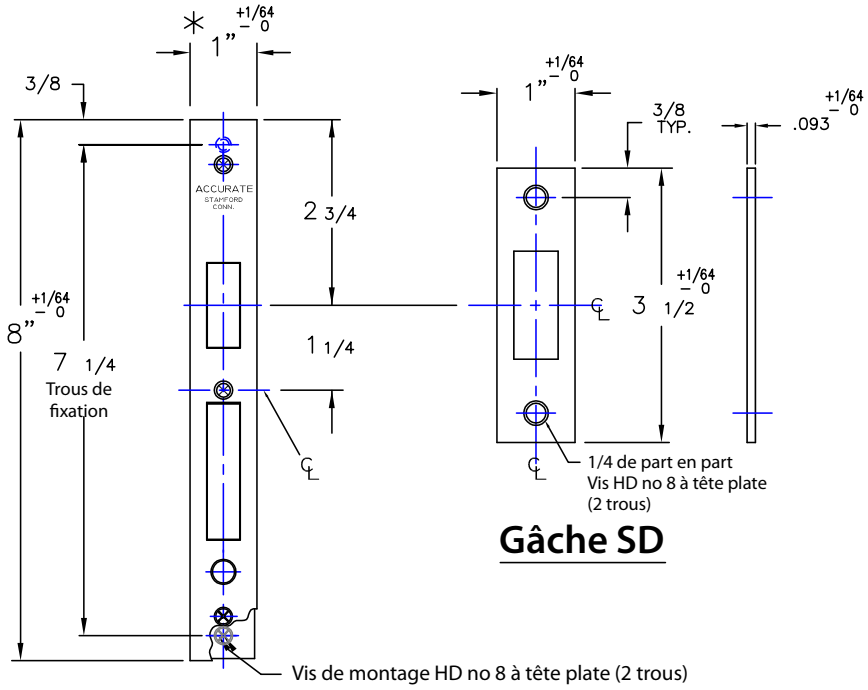

Gâche SD

Template #2002CPDL	**Quincaillerie Richelieu Ltée** | info@richelieu.com 7900 Henri-Bourassa Ouest, Saint-Laurent, QC H4S 1V4 | (Canada) 1 800 361-6000 | (É.-U.) 1 800 619-5446

Fabriqué aux États-Unis