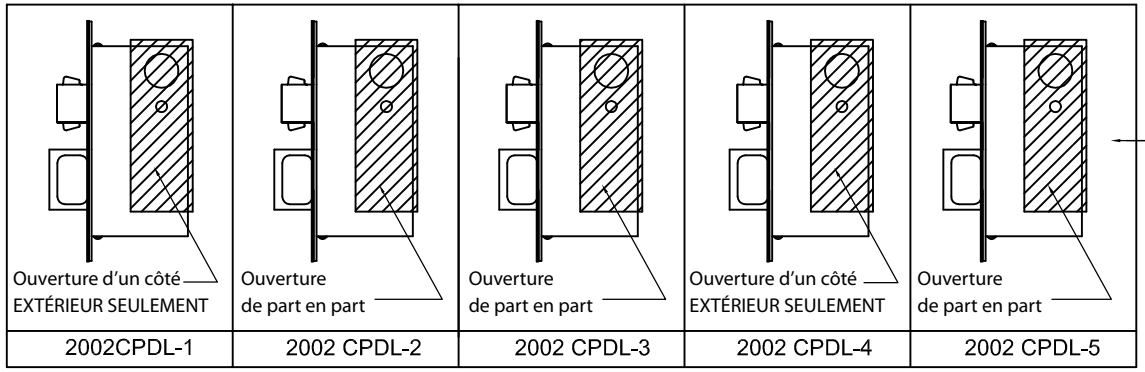

Important : CONSULTEZ LE GRAPHIQUE AVANT DE PERCER DES TROUS

Quincaillerie Richelieu

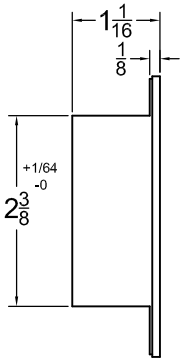

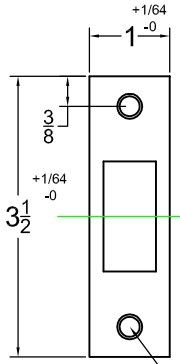

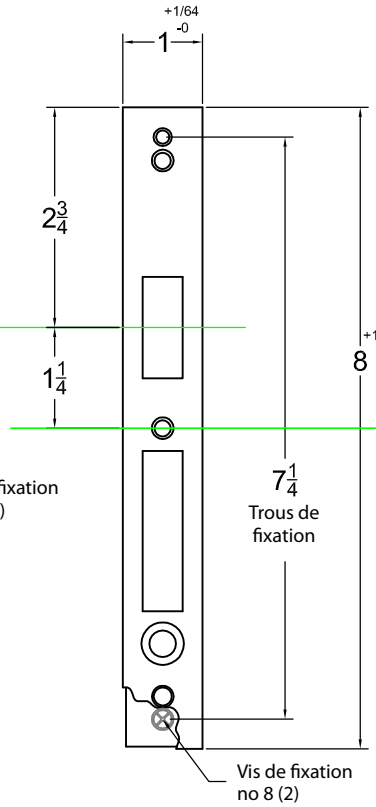

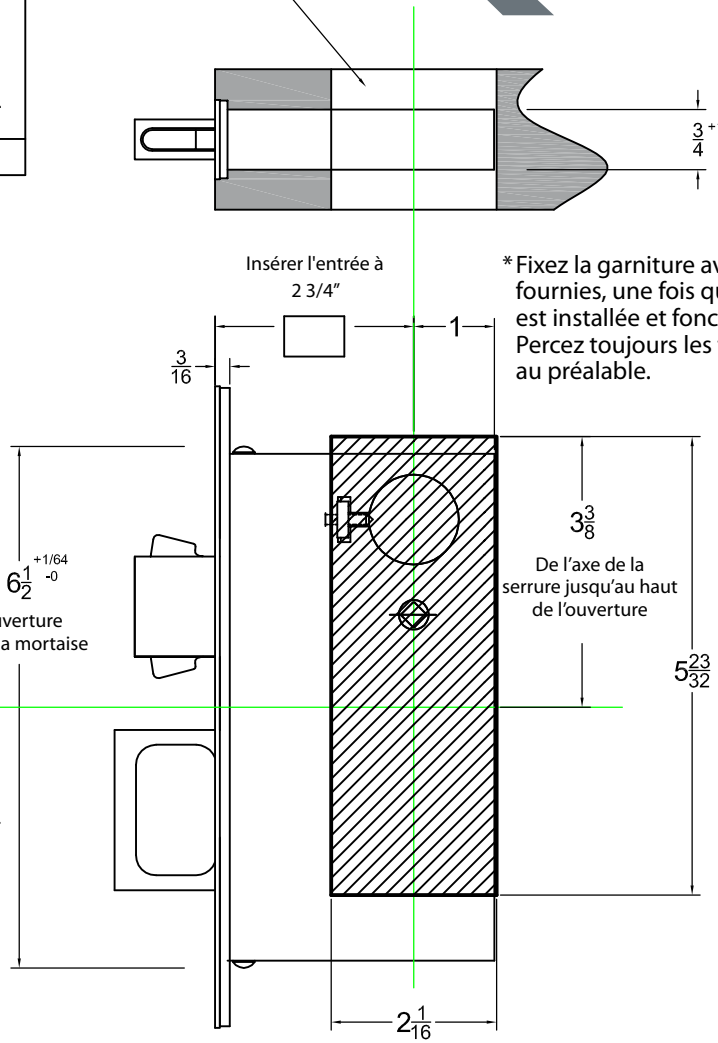

* Fixez la garniture avec les vis fournies, une fois que la serrure est installée et fonctionnelle. Percez toujours les trous de vis au préalable.

Modèle avec garniture S2002

*Les dimensions des serrures correspondent aux dimensions proposées pour les mortaises (les serrures sont légèrement plus petites).

REMARQUE : La garniture no 2002 est en applique
Toujours percer les trous de fixation au préalable

Template #2002S/CS

Quincaillerie Richelieu Ltée
7900 Henri-Bourassa Ouest
Saint-Laurent, QC H4S 1V4
(Canada) 1 800 361-6000
(É.-U.) 1 800 619-5446
info@richelieu.com

Fabriqué aux États-Unis

Accurate Lock and Hardware