Mounting and Adjustment
Lock Type 750

Montage et réglage
Serrure de type 750

- Cabin without partion panel
- With baffle plate
(see step 1, fig. 2.2)

- Armoire sans panneau diviseur
- Avec déflecteur (Voir Étape 1, fig. 2,2)

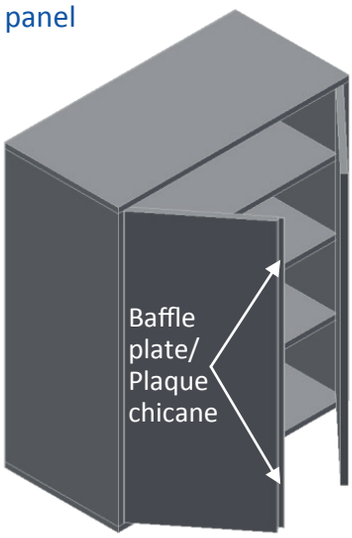

- Cabin with partition panel (see step 1, fig, 2.1)

- Armoire avec panneau diviseur (Voir Étape 1, fig. 2,1)

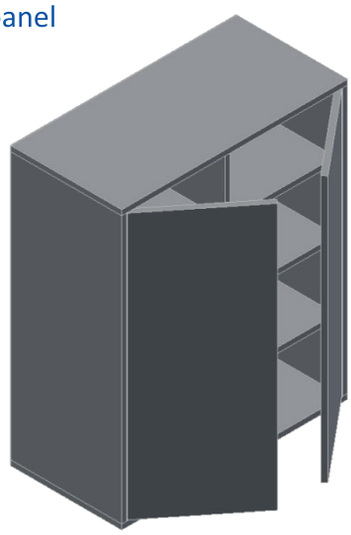

- Cabin with side panel (see step 1, fig. 2.1)
- Armoire avec panneau latéral (Voir Étape 1, fig. 2,1)

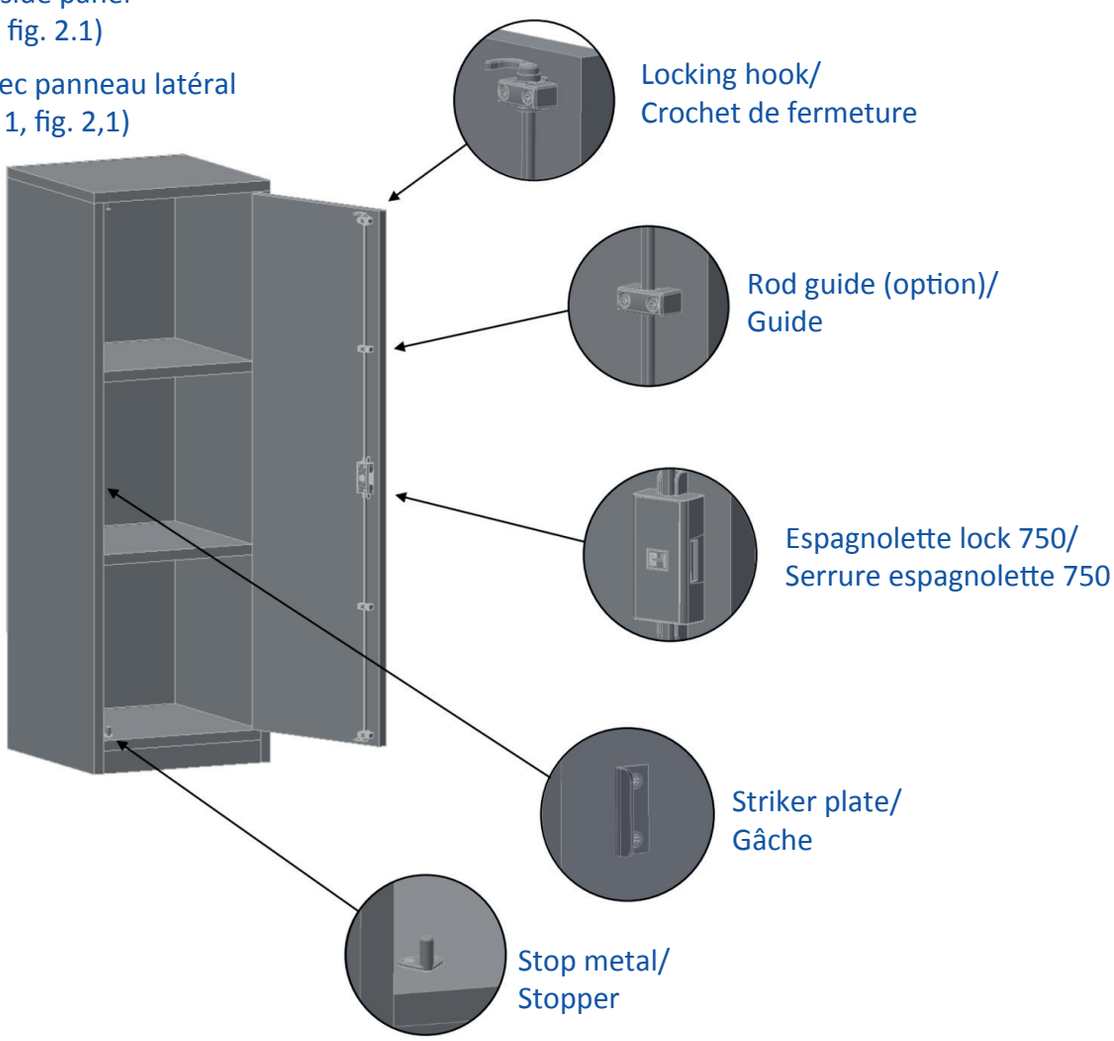

Mounting Lock 750 / Installation – serrure 750

Step 1
The height position of the lock (fig. 1) depends on individual requirements and the construction of the cabinet.

Drill the through hole Ø 18 mm for espagnolette lock 750. (fig. 2)
A = 18 mm + B
(B = side length of striker plate or the excess end of baffle plate, fig. 2.1 and fig. 2.2 respectively)
Please note that "A" should not be less than 25 mm.

Étape 1
La position en hauteur de la serrure varie selon les besoins individuels et la construction de l'armoire.

Percer **un trou** de 18 mm Ø pour insérer la serrure espagnolette 750
(fig. 2) **A** = 18 mm + B
(B = la longueur latérale de la gâche ou la projection du déflecteur, respectivement fig. 2.1 et fig. 2.2)
À noter : « A » ne doit pas être moins de 25 mm.

fig. 1)

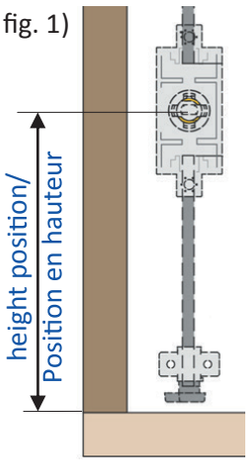

fig. 2.1)

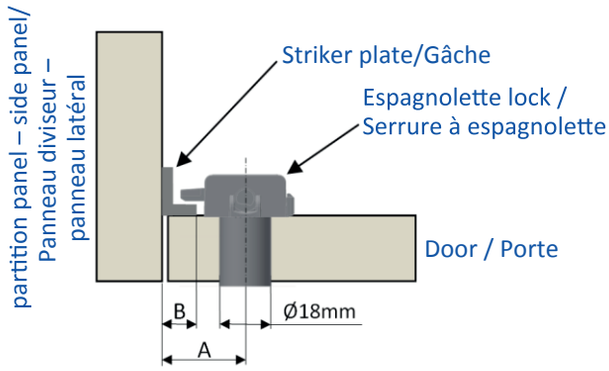

fig. 2.2)

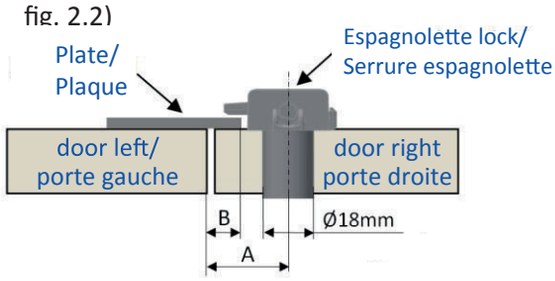

!
Description shows right hand.
For left hand, apply dimensions inversely.

La description montre le côté droit.
Pour le côté gauche, appliquer les dimensions inversement.

Step 2
Calculation of rod length *(fig. 3)*
Upper rod = A-26 mm
Lower rod = B-26 mm

Étape 2
Calculer la longueur de la barre (fig. 3)
Barre supérieure = A-26 mm
Barre inférieure = B-26 mm

fig. 3)

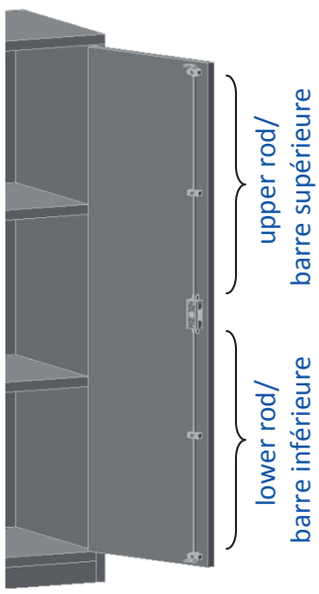

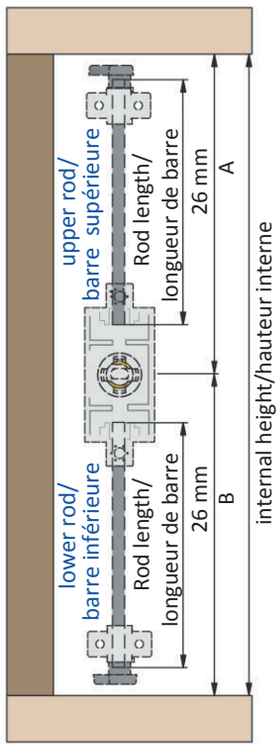

Montage et réglage
Serrure de type 750

Step 3
Mounting system
components “door”
(fig. 4)
Mounting stop metal
“top layer and socket”
(fig. 5)

Étape 3
Montage des pièces
pour la « porte »
(fig. 4)
Fixer la butée en métal
« strate supérieure
et manchon »
(fig. 5)

Montage et réglage
Serrure de type 750

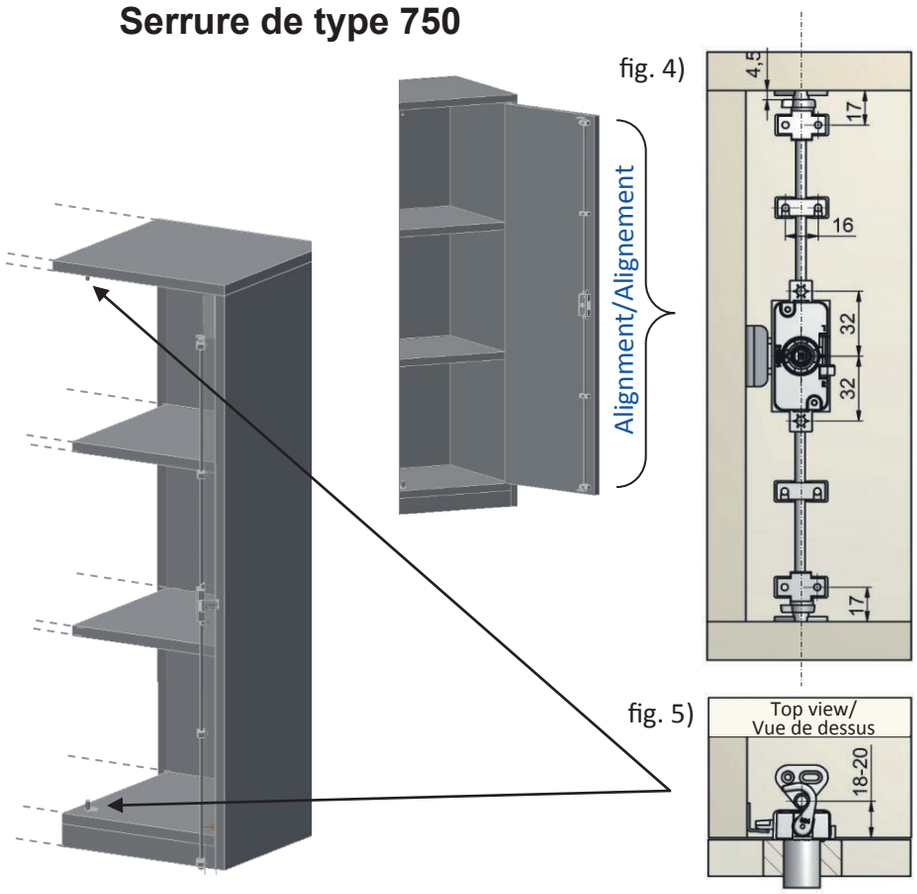

Adjustment / Réglage

Adjust the lock from right hand
to left hand.
Turn the key until the bolt is in
position “locked” (bolt is extended).

Push the spacer from position
1 to 2 (see drawing right).

Régler la serrure de côté droit à
côté gauche.
Tourner la clé jusqu’à ce que le
pêne soit en position « verrouillée »
(le pêne est sorti).
Faire glisser l’entretoise de
la position 1 à 2 (voir l’image à droite).

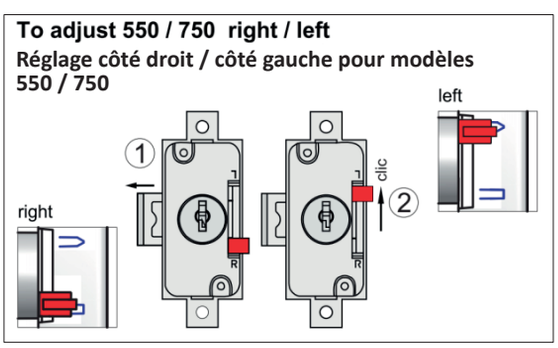

Activate the key retention
To make the key non-removable in
opened position, push the spacer
against the limit stop, approx.
1.5 mm behind the icon.
(see drawing right)
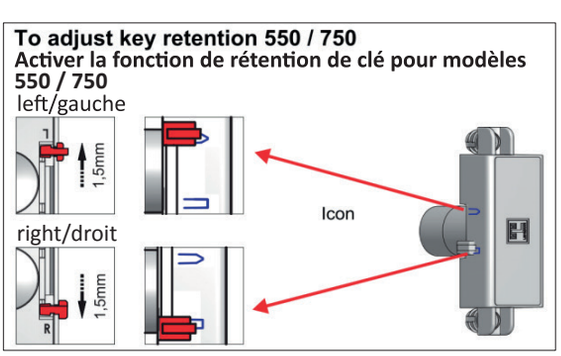
Activer la fonction de rétention de clé
Pour empêcher le retrait de la clé en
position ouverte, faire glisser
l’entretoise jusqu’à sa limite,
à environ 1,5 mm derrière l’icône.
(voir l’image à droite)