SUPPORT D'UNITÉ CENTRALE
COULISSANT ET PIVOTANT ÉCONO

Ajustable pour s'adapter à plusieurs tailles de CPU

SUPPORT D'UNITÉ CENTRALE COULISSANT ET PIVOTANT ÉCONO

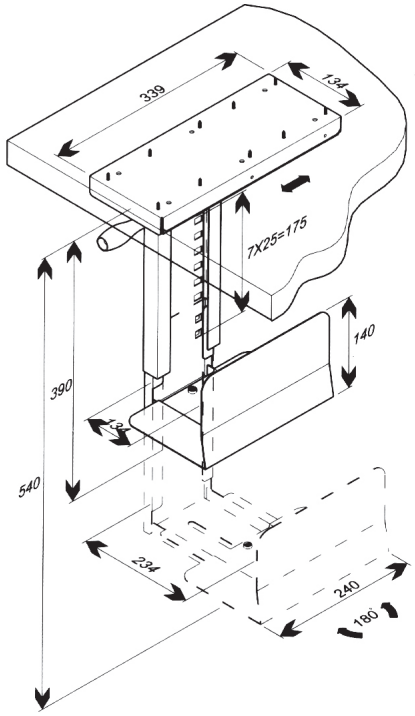

AVANTAGES ET BÉNÉFICES

- Monte l'unité centrale horizontalement sous le bureau pour économiser de l'espace.
- Hauteur réglable : de 15 11/32" à 21 1/4" (de 390 mm à 540 mm)
- Largeur réglable : de 5 1/4" à 9 1/4" (de 133 mm à 235 mm)
- Profondeur : 13 5/16" (338 mm)
- Pivotement de 90° à 180°
- Capacité de charge : 66 lb (29,9 kg)
- Fini : Noir

50011090

CANADA Tél. : 1 800 361-6000 Téléc. : 1 800 363-0193 | **ÉTATS-UNIS** Tél. : 1 800 619-5446 Téléc. : 1 800 876-7454