MODÈLE 3732

Coulisse de tiroir pleine extension
Charge de 100 lb* [45,5 kg]
Compatible avec système 32 mm
Supports pour caisson avec cadre en option

APPLICATIONS : Tiroirs de meubles résidentiels et institutionnels, d'armoires de salle de bain et de cuisine à usage moyen. Montage latéral seulement. **Ne pas utiliser pour classeur à fichiers latéraux. Ce produit est couvert par des brevets américains et autres brevets étrangers émis ou en attente.**

3732
FICHE DE RÉFÉRENCE

Espace latéral total requis : 1/2 + 1/32 pouce x 2
Longueur : 12 – 28 po
Hauteur : 1,46 x 1/2 po
Hauteur minimale du tiroir : 1,46 po
Charge : 100 lb
Trou de montage caisson à cadre

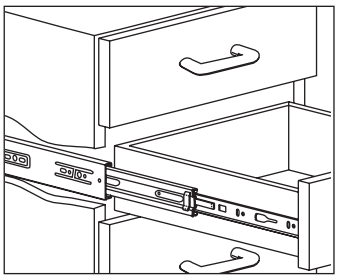

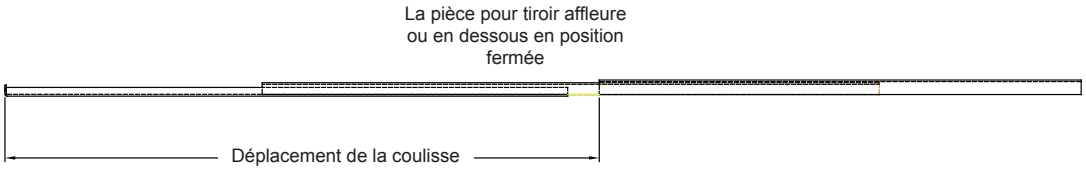

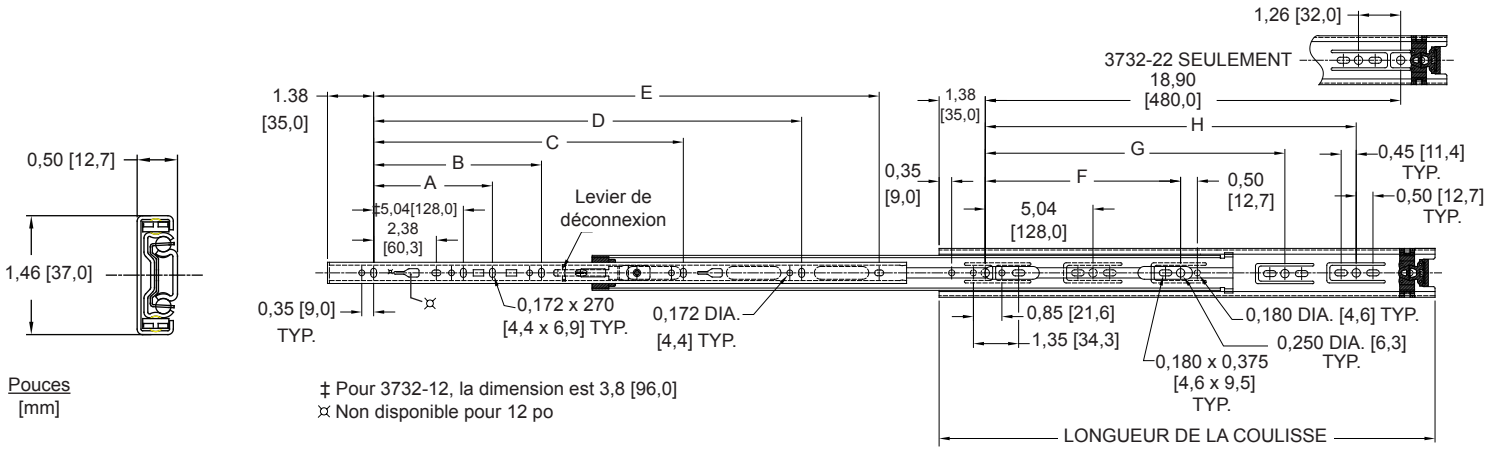

Pouces
[mm]

‡ Pour 3732-12, la dimension est 3,8 [96,0]
¤ Non disponible pour 12 po

Fini Revêtement électrozingué brillant (C), zinc noir (CB), ou électrolytique blanc (EW)

Longueur 12 à 18 po [300 mm–711 mm]

Déplacement Voir tableau

Hauteur 1,46 [37 mm]

Charge 100 lb [45,5 kg] par paire*

Espace latéral 0,50 po = 0,031/-0,000 [12,7 mm + 0,8 mm/-0.0]

Roulement à billes Fini C et CB, billes en acier fini EW, billes en polymère

Déconnexion Poussez le levier dans la coulisse pour disconnecter les coulisses.

Montage Support latéral pour caisson à cadre en option

Quincaillerie Vis euro à tête plate 6 mm ou vis à tête cylindrique #8

Caractéristiques Système de retenue en ouverture, ouverture et fermeture silencieuses

* Charge basée sur une coulisse de 18 po pour tiroir de 16 po de largeur à 50 000 cycles d'ouvertures et de fermetures.

Numéro de pièce	Longueur	Déplace-ment	A	B	C	D	E	F	G	H
3732-12	11,81 [300]	11,50 [292]					9,09 [230,8]	8,82 [224,0]		
3732-14	13,78 [350]	14,00 [356]					11,06 [280,8]	8,82 [224,0]		
3732-16	15,75 [400]	16,00 [406]					13,03 [300,8]	8,82 [224,0]		12,60 [320,0]
3732-18	17,72 [450]	18,00 [457]			12,60 [320,0]		14,99 [380,8]	8,82 [224,0]		13,86 [352,0]
3732-20	19,69 [500]	20,00 [508]			12,60 [320,0]		16,96 [430,8]	8,82 [224,0]		16,38 [416,0]
3732-22	21,65 [550]	22,00 [559]			12,60 [320,0]	16,38 [416]	18,93 [480,8]	8,82 [224,0]	13,86 [352,0]	
3732-24	23,62 [600]	24,00 [610]	8,82 [224,0]		16,38 [416,0]		20,90 [530,8]	8,82 [224,0]	13,86 [352,0]	18,90 [480,0]
3732-26	25,59 [650]	26,00 [660]	8,82 [224,0]		16,38 [416,0]	21,42 [544,0]	22,87 [580,8]	8,82 [224,0]	13,86 [352,0]	21,42 [544,0]
3732-28	27,56 [700]	28,00 [711]	8,82 [224,0]	11,34 [288,0]	16,38 [416,0]	21,42 [544,0]	24,84 [630,8]	8,82 [224,0]	13,86 [352,0]	21,42 [544,0]

Instructions d'installation

1. Séparez les pièces de la coulisse en poussant le levier de déconnexion dans la pièce allant sur le tiroir.
2. Installez en premier la pièce allant sur le caisson. Pour un montage conventionnel, se reporter à la Figure 1. Pour un montage sur système 32 mm, voir la Figure 3.
3. Vérifiez que les pièces allant sur le caisson sont bien parallèle sur les plans horizontaux et verticaux. Effectuez les réglages requis.
4. Installez la pièce allant sur le tiroir à l'aide des fentes verticales. Voir la Figure 2 pour montage conventionel et 32 mm.
5. Avant d'insérer la pièce du tiroir vérifiez que les cages de retenue des billes sont bien en position avant. Fermez complètement le tiroir.
6. Ajustez la position et insérez deux vis supplémentaires dans les trous ronds de chaque pièce.

Instructions relatives à la commande de coulisses

Remplissez votre commande de coulisses modèle 3732 en indiquant :

100 paires C 3732 -16 D

- Nombre total de coulisses requises
- Fini
- Modèle
- Longueur
- Emballage Polybag en option *incluant les vis*

Ensembles de quincaillerie en option—À commander séparément

Pour un montage sur caisson à cadre, commandez l'ensemble 4180-0431-XE. L'ensemble comprend 2 supports arrière et un guide d'installation dans un emballage Polybag. Vis de montage **non** comprises. Commandez un ensemble par paire de coulisses comandees.

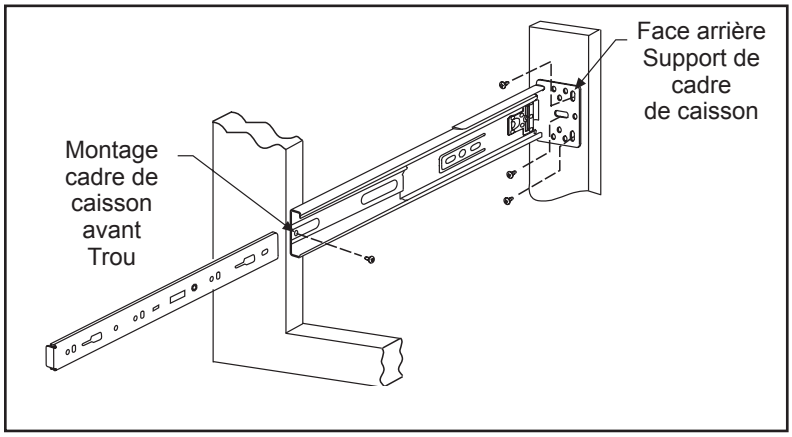

Emballage

Emballage de distribution (D) : Toutes les longueurs sont emballes par boîte de 10 paires. L'emballage Polybag comprend une paire de coulisses avec vis.

Emballage en vrac (P) : Toutes les longueurs sont emballes par boîte de 10 paires. Coulisses et vis doivent être commandées séparément.

Ensemble de production (FP) : Toutes les longueurs sont embalees par boîte de 10 paires. Les pièces allant sur le tiroir et les pièces de la coulisse proviennent séparément, les pièces du tiroir étant placées dans une boîte à l'intérieur du contenant. Les vis sont commandées et emballées séparément.

Spécifications

Pièces de coulisse : Cages de retenue des billes
En acier laminé à froid : roulements à billes
En acier laminé à froid : Polymère acétalique et acier carburé

REMARQUE : Les caractéristiques techniques, matériaux, prix, modalités et livraison sont sujets à modification sans préavis

Pour obtenir les renseignements techniques les plus à jour, veuillez visiter notre site Web à www.accuride.com

Figure 1

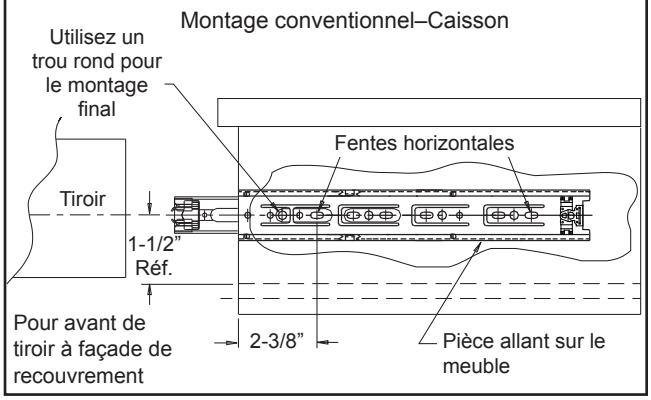

Figure 2

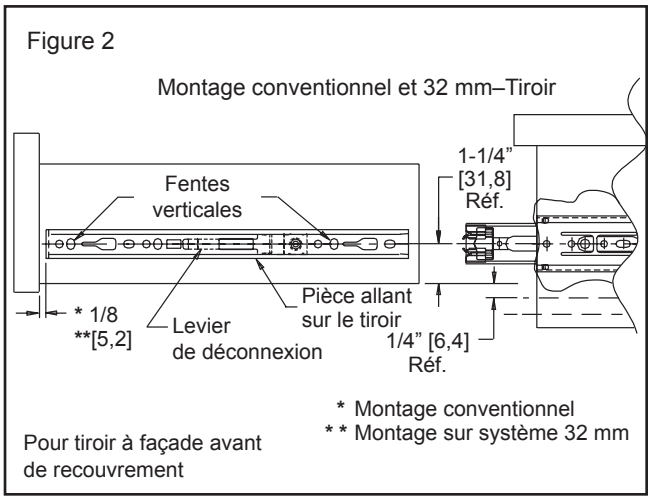

Figure 3

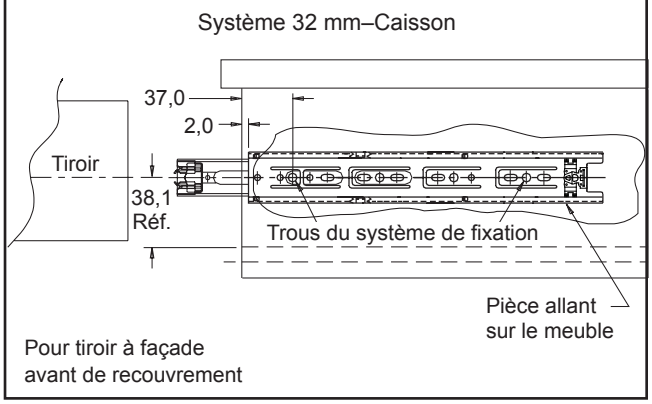

Accuride

ACCURIDE INTERNATIONAL INC.
12311 Shoemaker Avenue
Santa Fe Springs, CA 90670
TÉL. (562) 903-0200
FAX (562) 903-0208
www.accuride.com
Fabrication, ingénierie et ventes
États-Unis • Allemagne • Japon • Mexique • Royaume-Uni • Chine

Copyright © 2002 Accuride International Inc. 3700-9445(1081)-MK085-N-0109