Charnière 100°

Webcode
DQE3XA

Planification

Dimensions de la charnière et calcul des jeux selon le réglage d'usine (distance embase = 0 mm)

Encombrement de la porte en pleine ouverture

Porte en applique

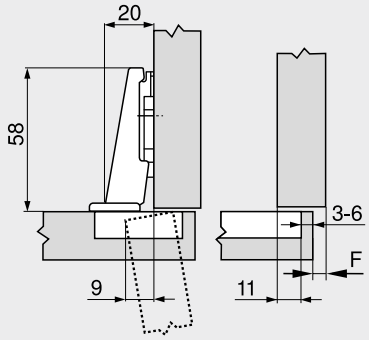

F Jeu

Portes jumelées

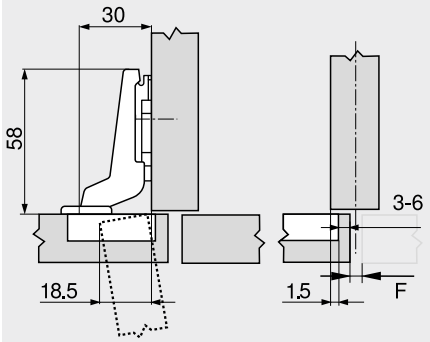

Porte encastrée

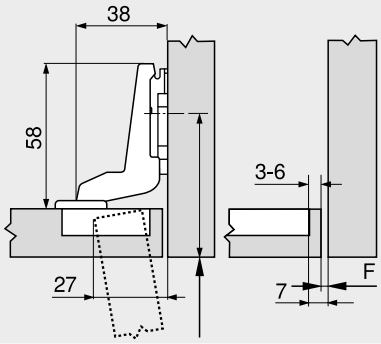

Décaler vers l'intérieur la position de fixation de l'embase de l'épaisseur de la porte

Distance du boîtier TB

MD	Recouvrement FA (mm)												
	5	6	7	8	9	10	11	12	13	14	15	16	17
0										3	4	5	6
3							3	4	5	6			
9	3	4	5	6									
–													

MD Distance embase (mm)

MD	Recouvrement FA (mm)												
	-4.5	-3.5	-2.5	-1.5	-0.5	0.5	1.5	2.5	3.5	4.5	5.5	6.5	7.5
0										3	4	5	6
3							3	4	5	6			
9	3	4	5	6									
–													

MD Distance embase (mm)

MD	Recouvrement FA (mm)							
	–7	–6	–5	–4	–3	–2	–1
0				3	4	5	6
3	3	4	5	6			
9							
–							

MD Distance embase (mm)

Jeu minimal du jeu F pour faces avec rayon de face (R = 1 mm) selon le réglage d'usine

Distance du boîtier TB (mm)	Épaisseur de la face FD (mm)											
	16	18	19	20	21	22	24	26	28	30	31	32
3	0.3	0.5	0.7	1.0	1.3	1.6	3.3	△	△	△	△	△
4	0.3	0.5	0.7	1.0	1.2	1.6	3.2	△	△	△	△	△
5	0.3	0.5	0.7	0.9	1.2	1.5	2.6	△	△	△	△	△
6	0.3	0.5	0.7	0.9	1.1	1.4	2.4	△	△	△	△	△
	En complément pour réglage latéral +2 mm											
	+0.1	+0.3	+0.3	+0.4	+0.4	+0.5	+0.4					

△ Nous recommandons un essai de montage

Réglage

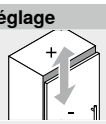

Max. ±3.0 mm
Suivant embase

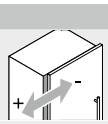

±2.0 mm

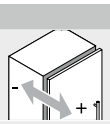

±2.0 mm

Montage à visser

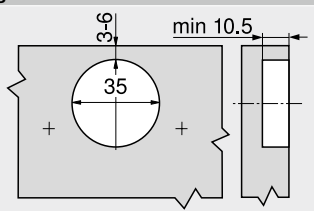

Montage à frapper

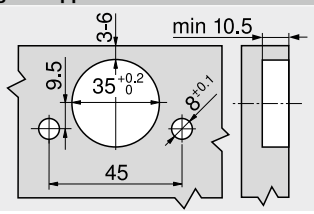

Dimensions boîtier

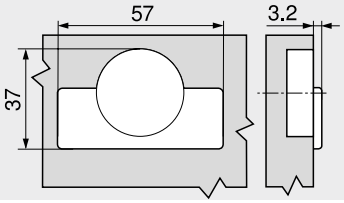

Renvoi de pages

Aperçu – MODUL – charnières	189
Embases	196
Accessoires – caches bras de charnière	199
Accessoires – généraux	200
Aperçu – aides de montage	561
Pour plus d'informations techniques	662

Montage, démontage et réglage

Short-URL
www.blum.com/a240